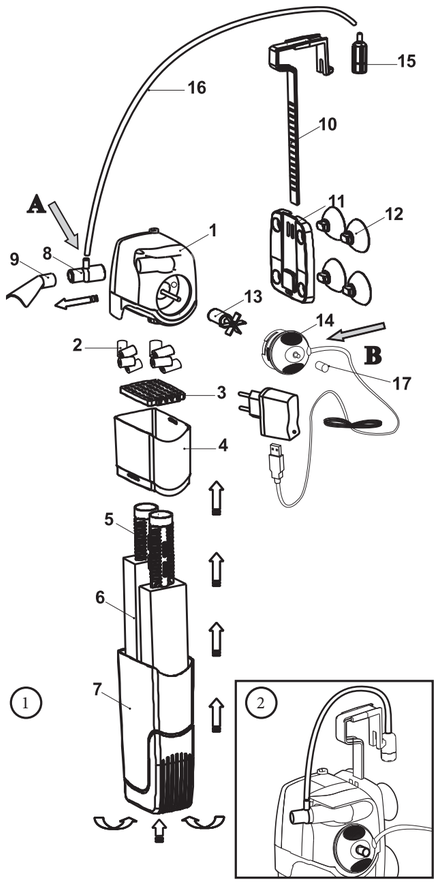

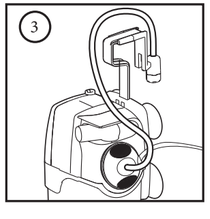

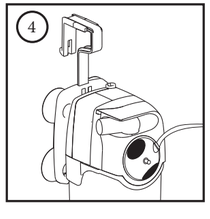

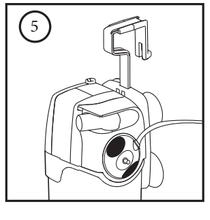

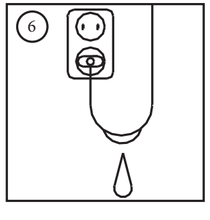

CZĘŚCI / PARTS / BESTANDTEILE / ELEMENTS / ELENCO DELLE PARTI

	500	750	1000	*UNI*FILTER UV POWER
1.	-	-	-	Korpus silnika / Motor frame / Pumpenkörper / Corps du moteur/ Корпус двигателя / Korpus motoru / Corpo motore
2*	-	-	-	Wkład filtracyjny BIO / Filtration insert BIO / Filtereinsatz BIO / Cartouche filtrante BIO / Биологический наполнитель / Filtrační vložka BIO / Elemento filtrante BIO
3*	-	02525	02525	Ruszt pojemnika / Container grill / Gitter des Behälters Grille du récipient / Сетка контейнер БИО / Rošt nádoby / Intelaiatura
4*	02529	02528	02528	Pojemnik BIO / BIO container / Behälter BIO / Récipient BIO / Контейнер БИО / BIO nádoba / Contenitore BIO
5.	00126	00126	00126	Króćce zasysające / Induction stubs / Saugstutzen / Tubulures aspirantes / Всасывающие насадки / Sací vývod / Raccordo di aspirazione
6.	00083	00086	00086	Gąbkowy wkład filtracyjny / Sponge filtration insert / Schwammpatrone / Cartouche filtrante en mousse / Губка / Filtrační vložka / Elemento filtrante in spugna
7.	00127	00132	00132	Pojemnik filtra / Filter container / Filterbehälter / Récipient du filtre / Стакан фильтра / Nádoba filtru / Contenitore del filtro
8.	01259	01259	01259	Nasadka napowietrzająca / Aeration attachment / Belüftungsinjektor / Manchon d'aération / Vzdušný nástavec / Diffusore
9.	00087	00087	00087	Nasadka kierująca / Directing attachmentm / Umlenker / Manchon directeur / Направляющий наконечник / Hlavní nástavec / Ugello direzionale
10.	01831	01831	01831	Wieszak z regulacją szerokości / Hanger with width adjustment Hänger mit Regulierung der Breite / Suspension avec réglage de hauteur / Держатель-вешалка / Sospensore con regolazione della larghezza
11.	00122	00122	00122	Podstawka / Stand / Untersatz / Support / Держатель на присосках / Podstavec / Base
12.	01449	01449	01449	Przyssawki / Suction caps / Saugnäpfe / Ventouses / Присоски / Přísavka / Ventose
13.	00582	02526	02527	Wirnik / Rotor / Rotor / Rotor / Potop / Rotor / Rotore
14.	107391	107401	107401	Moduł UNI-UV POWER 500 – UNI-UV POWER 750-1000 / Модуль UNI--UV POWER / Modulo UNI-UV POWER 500
15.	01102	01102	01102	Regulator napowietrzania / Aeration controller / Belüftungsregler Régulateur d'aération / Аэрационная заглушка / Regulátor provzdušňování / Regolatore di ossigenazione
16.	02351	02351	02351	Wężyk doprowadzający powietrze / Air supply hose / Luftschlauch / Tuyau d'arrivée d'air / шланг для дополнительной аэрации / Spirála k přívodu vzduchu / Tubo flessibile di entrata dell'aria
17	-	-	-	Zatyczka / Stopper / Stöpsel / Clavette / Заглушка крышки роторной камеры / Zátrčka / Tappo

A, B Wloty powietrza do natleniania wody / Air inlets for water oxygenation / Lufteinläufe für Belüftung des Wassers / Arrivées d'air pour l'oxygénation de l'eau / A, B Přívody vzduchu k okysličování vody / Uscite per l'ossigenazione dell'acqua

* tylko / only / nur bei / seulement pour / solo UNI FILTER UV POWER 1000 / pouze UNI FILTER UV POWER 1000

DANE TECHNICZNE / TECHNICA DATA / TECHNISHE DATEN / DONNEES TECHNIQUES / TECHNICKÉ ÚDAJE / CARATTERISTICHE TECNICHE

*UNI*FILTER UV POWER		500	750	1000
Napięcie / Częstotliwość Voltage / Frequency Spannung / Frequenz Tension / Fréquence Напряжение/Частота Napětí / Frekvence Tensione / Frequenza	*V / Hz*	220-240 / 50		
Moc / Wattage / Nennaufnahme / Puissance / Мощность / Výkon / Potenza	*W*	6	9	11,9
Szczelność / Tightness / Dichtheit / Étanchéité / Стандарт безопасности / Nepropustnost / Tenuta		IPX8		
Max głębokość zanurzenia Max immersion depth Max. Versenkungstiefe Immersion max Максимальная глубина погружения Max hloubka ponoření Profondità massima di immersione	*cm*	10	25	25
Max. wydajność Max. Output Max. Durchfluß Débit max. Максимальная производительность Max. výdatnost Portata massima	*l/h*	500	750	1000
Max. pojemność akwarium Max. tank volume Max. Beckengröße Max. capacité d'aquarium Максимальный объем аквариума Max. objem akvária Capacità massima dell'acquario	*l*	150÷200	200÷300	250÷350
Masa netto / Net weight / Masse netto / Poids net / Масса нетто/ Hmotnost netto / Peso netto	*g*	610	850	1010

GB

INSTRUCTION MANUAL

Dear Customer, we thank you for purchasing our product. We are convinced that you will be satisfied with its operation. We ask you to read the instruction manual carefully before using the product to avoid any potential problems.

PRODUCT DESTINATION AND CHARACTERISTICS

UNIFILTER UV POWER internal filter is designed to aerate, purify and sterilize water in an aquarium. Thanks to sterilizer built-in the impeller chamber of the pump it provides elimination of algae, bacteria and other pathogenic organisms. As a result of UV radiation operation the aquarium water remains constantly clean in biological sense and fish as well as plants live in comfortable and healthy environment. A patented system using modern technology of LEDs is the source of ultraviolet UV radiation. The particular advantage of that kind of devices are small size, significantly higher efficiency of operation compared to traditional fluorescent lamps, low power consumption, low heat emission, constant amount of radiation:

- aeration can be performed by connecting the tube (16) to intake A (fig. 2) or intake B (fig. 3). In case of aerating using intake A, intake B should be stopped with attached stopper.
- step-less regulation of water flow intensity using efficiency regulator (14) without the necessity to take the pump out of an aquarium.
- the filters are equipped with UNI-UV POWER module (14) providing safe and efficient sterilization of aquarium water
- for user's convenience two ways of installing the filter are possible (fig. 4 and 5).
- UNIFILTER UV POWER 1000 filter is equipped with BIO chamber (4) inside of which BIOCERAMAX PRO 600 biological media is located.
- additional BIO chambers (4) can be additionally purchased for UNIFILTER UV POWER 500, 750, 1000 filters
- the filters are equipped with power cord of 1,5m length.
- the filters are manufactured in conformity with safety standards of Poland and EU.

CONDITIONS OF SAFE USAGE

The devide you purchased was manufactured in conformity with all safety standards currently in force on the area of European Union. For long lasting and safe usage please read the safety conditions below:

- the device is designed for usage only indoors and accordingly to its destination. - the device can be powered from a power grid of voltage stated on the device.
- the device should not be turn on outside the water.
- a device that is damaged or has a damaged power cord or heating cable must not be used. The condition of the power cord should be checked prior to each use. The power cord and the heating cable must not be repaired, replaced or have any additional elements installed. In case of damaging the power cord or heating cable insulation, the entire device should be replaced.
- prior to placing hand in the water, all of the electric devices present in the tank should be unplugged from power.
- the maximum submergence depths is stated in technical specification.
- UV radiation emitted by UV LEDs is harmful for eyes and skin of a person. The device should not be turned on outside of filter casing. One should not fix one's eyes on the LEDs glowing inside of the dome!
- This appliance is not intended for use by persons (including children) with reduced physical, sensory or mental capabilities, or lack of experience and knowledge, unless they have been given supervision or instruction concerning use of the appliance by a person responsible for their safety. Children should be supervised to ensure that they do not play with the appliance.

ASSEMBLY AND MAINTENANCE

Place tube supplying air (16) onto A or B air intake. 2. Slide the hanger (10) into bracket (11). 3. Attach the bracket (11) to aquarium wall at chosen height using suction cups. 4. Slide the filter onto the bracket runner (11). CAUTION The top edge of filter body (1) has to be located below the water surface and the aeration regulator (15) must not be submersed in water. CAUTION As a result of evaporation the water level in aquarium will decrease! 5. Start the filter by placing the plug in power socket. Turn on UNI-UV POWER module (14) by placing the plug in power socket. The operation of UV LEDs can be verified by looking through the filter wall. To maintain high efficiency of the filter it is recommended to regularly perform cleaning of the filtration cartridge (6, 7), impeller (13) its chamber and lenses of UV LEDs. Detergents (soap, dishwashing liquid, etc.) or solvents must not be used for this purpose as the remains of these agents can cause fish illnesses or lead to their death. Depending on the conditions of use (temperature of the water, quality of power voltage) UV LEDs can have different life span. Assuming normal usage condition in an aquarium – after 10000 hours the UV LEDs will lose ca. 20% of their power. After that time the user will have to decide based on own observations if the provided efficiency of radiation suffices to maintain the tank clean or if the UNI-UV POWER module (14) should be replaced for a new one.
Cleaning of filtration cartridge: 1. Turn off the device by removing the plug from power socket! 2. Remove the filter from the water. 3. Remove filter chamber (7). 4. Remove filtration cartridge (6) and carefully wash it in water removed from aquarium. 5. Assemble the filter in reverse order.
Cleaning the impeller and its chamber: 1. Turn off the device by removing the plug from the socket! 2. Remove the filter from the water. 3. Turn the UNI-UV POWER module (14) clockwise and remove it from the engine casing (1). 4. Remove the impeller (14). 5 Remove residue from the impeller (13) and impeller chamber by washing it under running water. 6. Assemble the filter in reverse order.

DISASSEMBLY AND DISPOSAL

It is forbidden to dispose of used electric and electrical equipment in a trash bin. Segregating and proper utilization of this kind of waste leads to conserving the resources of natural environment The user is responsible for delivering the used product to a specialized collection point where it will be accepted free of charge. You can obtain information about such a facility at the local authorities at the product seller.

GUARANTEE CONDITIONS

The manufacturer grants a 24 month guarantee beginning on the date of purchase. The guarantee covers defects arising from manufacturer fault i.e. defective materials or assembly errors. It does not cover damage due to user's fault caused by improper handling of the device or using the device for purposes discordant its destination. Attention: any modification or disassembly attempt exceeding normal usage and maintenance cause the guarantee void. In case of noticing improper operation of the device send it with filled out warranty card to the manufacturer or distributor address. The conformity of the production date stamped on the product and written in the guarantee card is a prerequisite for accepting the guarantee. The following warranty conditions do not exclude, limit or suspend user's rights derived from discrepancy of the merchandise with the agreement.
The guarantee is limited to repair or replacement of the unit only and does not cover consequential loss or damage to animate or inanimate objects.

PL

INSTRUKCJA OBSŁUGI

Szanowni Państwo, dziękujemy za zakup naszego produktu. Jesteśmy przekonani, że będą Państwo usatysfakcjonowani z jego działania. Aby uniknąć jakichkolwiek problemów związanych z jego użytkowaniem prosimy o uprzednie uważne zapoznanie się z poniższą instrukcją.

PRZEZNACZENIE PRODUKTU I WŁAŚCIWOŚCI

Filtr wewnętrzny UNI FILTER służy do napowietrzania, oczyszczania i sterylizacji wody w akwariach. Dzięki wbudowanemu sterylizatorowi w komorze wirnikowej pompy zapewnia efekt niszczenia glonów, bakterii i innych chorobotwórczych organizmów. Na skutek działania promieni UV woda w akwarium pozostaje cały czas czysta w sensie biologicznym, a ryby i rośliny żyją w komfortowym i zdrowym otoczeniu. Źródłem promieniowania ultrafioletowego UV jest opatentowany system wykorzystujący nowoczesną technologię diod LED. Szczególne zalety tego typu urządzeń to: niewielkie rozmiary, znacznie wyższa efektywność działania w porównaniu z tradycyjnymi świetlówkami, znikomy pobór mocy, niska emisyjność ciepła, stała wartość promieniowania:

- napowietrzanie może być realizowane na dwa sposoby: poprzez podłączenie wężyka (16) do wlotu A (rys. 2) lub do wlotu B (rys. 3). W przypadku napotwietrzania przez wlot A, wlot B powinien być zaślepiony dołączoną zatyczką (rys. 2).
- płynna regulacja natężenia przepływu wody za pomocą regulatora wydajności (14) bez konieczności wyjmowania pompy z akwarium.
- filtry wyposażone są w moduł UNI-UV POWER zapewniający bezpieczną i wydajną sterylizację wody w akwariach
- dla wygody użytkownika możliwe są dwa sposoby zawieszenia filtra (rys. 4 i 5).
- filtr UNI FILTER 1000 wyposażony jest w pojemnik BIO (4) w którym umieszczony jest wkład biologiczny BIOCERAMAX PRO 600.
- do filtrów UNI FILTER 500, 750, 1000 można dokupić dodatkowe pojemniki BIO (4)
- filtry wyposażono w przewód zasilający o długości 1,5m.
- filtry wykonane są zgodnie z normami bezpieczeństwa RP i UE.

WARUNKI BEZPIECZEŃSTWA PRACY

Zakupione przez Państwa urządzenie zostało wykonane zgodnie z aktualnymi normami bezpieczeństwa obowiązującymi na terenie Unii Europejskiej. Dla jego długotrwałego i bezpiecznego użytkowania prosimy o zapoznanie się z poniższymi warunkami bezpieczeństwa:

- Urządzenie przystosowane jest do użytkowania tylko w pomieszczeniach zamkniętych i wyłącznie zgodnie z przeznaczeniem.
- Urządzenie może być zasilane wyłącznie z sieci elektrycznej o napięciu znamionowym podanym na urządzeniu.
- Urządzenia znajdującego się poza wodą nie należy włączać do sieci elektrycznej.
- Nie należy użytkować urządzenia uszkodzonego, ani z uszkodzonym przewodem przyłączeniowym. Stan przewodu przyłączeniowego powinien być sprawdzony przed każdym uruchomieniem. Przewodu przyłączeniowego nie wolno naprawiać, wymieniać ani też instalować na nim innych elementów dodatkowych. W przypadku uszkodzenia przewodu należy wymienić całe urządzenie.
- Maksymalna głębokość zanurzenia podana jest w danych technicznych.
- Przed włożeniem ręki do wody zawsze należy odłączyć od zasilania elektrycznego wszystkie urządzenia znajdujące się w zbiorniku.
- Promieniowanie UV emitowane przez diody UV jest szkodliwe dla oczu i skóry człowieka. Nie należy uruchamiać urządzenia poza obudową filtra ani wpatrywać się w świecące we wnętrzu kopułki diody!
- Niniejszy sprzęt nie jest przeznaczony do użytkowania przez osoby (w tym dzieci) o ograniczonej zdolności fizycznej, czuciowej lub psychicznej, lub osoby nie mające doświadczenia lub znajomości sprzętu, chyba że odbywa się to pod nadzorem lub zgodnie z instrukcją użytkowania sprzętu, przekazanej przez osoby odpowiadające za ich bezpieczeństwo. Należy zwracać uwagę na dzieci, aby nie bawiły się sprzętem.

MONTAŻ I KONSERWACJA

Nałożyć wężyk doprowadzający powietrze (16) na wlot powietrza A lub B.2. Wsunąć wieszak (10) w podstawkę (11).3. Przyssać podstawkę (11) do szyby akwarium na odpowiedniej wysokości.4. Nasunąć filtr na prowadnicę podstawki (11).UWAGA Górna krawędź korpusu silnika (1) musi znajdować się poniżej poziomu wody a regulator napowietrzania (15) nie może być zanurzony w wodzie)UWAGA Na skutek parowania poziom wody w akwarium obniża się!5. Uruchomić filtr poprzez włożenie wtyczki do gniazda sieciowego. Włączyć moduł UNI-UV POWER (14) poprzez włożenie do gniazdka wtyczki zasilającej. Świecenie diod UV można skontrolować przez lekko ściankę.
Dla zachowania wysokiej sprawności filtra zaleca się przeprowadzanie regularnego czyszczenia wkładu filtracyjnego (6, 7), wirnika (13, jego komory oraz soczewek diod LED UV. Do tych celów nigdy nie należy stosować detergentów (mydła, płynów do mycia naczyń itp.) oraz rozpuszczalników; resztki tych środków pozostałych w filtrze mogą powodować choroby i śnięcie ryb. W zależności od warunków użytkowania (temperatura wody, jakość napięcia zasilania) diody UV mogą mieć różny stopień starzenia. Przyjmując normalne warunki użytkowania w akwarium - po 10000 godz. diody UV stracą ok. 20% swojej mocy. Po tym czasie użytkownik musi sam zdecydować na podstawie własnych obserwacji, czy taki poziom promieniowania wystarcza do utrzymania zbiornika w czystości czy też należy wymienić moduł UNI-UV POWER (14) na nowy.
Czyszczenie wkładu filtracyjnego:1. Wyłączyć urządzenie przez wyjęcie wtyczki z gniazda sieciowego! 2. Wyjąć filtr z wody.3. Zdjąć pojemnik filtra (7).4. Wyjąć wkład filtracyjny (6) i starannie wypłukać w brudnej wodzie spuszczonej uprzednio z akwarium. 5. Zmontować filtr w odwrotnej kolejności.
Czyszczenie wirnika i jego komory:1. Wyłączyć urządzenie przez wyjęcie wtyczki z gniazda sieciowego!2. Wyjąć filtr z wody.3. Przekręcić w prawo moduł UNI-UV POWER (14) i wyjąć go z korpusu silnika (1).4. Wyjąć wirnik (13).5. Usunąć osad z wirnika (13) i komory wirnika płucząc go pod bieżącą wodą.6. Zmontować filtr w odwrotnej kolejności.

DEMONTAŻ I KASACJA

Zużytego sprzętu elektrycznego i elektronicznego nie wolno wyrzucać do śmietnika. Selekcjonowanie i prawidłowa utylizacja tego typu odpadów przyczynia się do ochrony zasobów środowiska naturalnego i umożliwia uniknięcie negatywnego wpływu na zdrowie, które może być zagrożone przez nieodpowiednie postępowanie z odpadami. Użytkownik jest odpowiedzialny za dostarczenie zużytego sprzętu do wyspecjalizowanego punktu zbiórki, gdzie będzie on przyjęty bezpłatnie. Informacje o takim punkcie można uzyskać u władz lokalnych, albo pytać w punkcie sprzedaży lub też w serwisie producenta.

WARUNKI GWARANCJI

Producent udziela gwarancji na okres 24 miesięcy licząc od daty zakupu. Gwarancja obowiązuje na terenie Unii Europejskiej. Gwarancja obejmuje wyłącznie uszkodzenia powstałe z winy producenta, tj. wady materiałowe lub błędy montażowe, nie obejmuje natomiast uszkodzeń powstałych z winy użytkownika na skutek niewłaściwego obchodzenia się z urządzeniem lub też wykorzystania go do celów niezgodnych z jego przeznaczeniem. Uwaga: jakiekolwiek próby przeróbek lub demontażu sprzętu wykraczające poza zakres jego normalnego użytkowania i konserwacji powodują utratę gwarancji!
W przypadku stwierdzenia nieprawidłowości działania urządzenia należy przesłać je wraz z wypełnioną karta gwarancyjną na adres sprzedawcy lub producenta. Warunkiem uznania gwarancji jest zgodność daty produkcji wytłoczonej na produkcie z datą wypisaną na karcie gwarancyjnej. Niniejsze warunki nie wyłączają, nie ograniczają ani nie zawieszają uprawnień kupującego wynikających z niezgodności towaru z umową. Gwarancja jest ograniczona wyłącznie do naprawy lub wymiany samego urządzenia. Nie obejmuje ona skutków utraty lub zniszczenia jakichkolwiek innych obiektów.

DE

BEDIENUNGSANLEITUNG

Geehrte Damen und Herren, wir bedanken uns für den Kauf unseres Produkts. Wir sind überzeugt, Sie werden zufrieden mit seiner Arbeit. Um jegliche Probleme in Verbindung mit seiner Benutzung zu vermeiden, bitten wir Sie, die folgenden Empfehlungen genau zu berücksichtigen.

FUNKTION UND EIGENSCHAFTEN DES PRODUKTS

Der Innenfilter UNIFILTER UV POWER dient zur Belüftung, Reinigung und Sterilisierung des Wassers in Aquarien. Durch das in der Pumpenradkammer der Pumpe integrierte Sterilisiergerät gewährleistet er eine wirksame Abtötung von Algen, Bakterien und anderen krankheitserregenden Organismen.
Infolge der Wirkung der UV-Strahlen bleibt das Aquariumwasser stets biologisch rein und die Fische und Pflanzen leben in einer behaglichen und gesunden Umgebung. Quelle der UV-Strahlung ist ein patentiertes System, das moderne LED-Technologie ausnutzt. Die besonderen Vorteile von Anlagen dieses Typs sind: geringe Abmessungen, eine deutlich höhere Leistung und Effizienz im Vergleich zu herkömmlichen Leuchtstofflampen, die sehr geringe Leistungsentnahme, der niedrige Wärmeemissionskoeffizient und eine konstante Strahlung.
Die Sauerstoffanreicherung erfolgt durch Anschluss des Schlauches (16) an den Einlass A (Zeichn. 2). Möglich ist die stufenlose Regelung der Wasserdurchflussstärke mit Hilfe des Leistungsreglers (14), ohne dass die Pumpe aus dem Aquarium gernommen werden muss.
Die Filter sind mit einem UNI-UV POWER Modul (14) ausgestattet, das eine sichere und wirksame Sterilisierung des Aquariumwassers garantiert.
Dem Benutzer stehen zwei Arten der Filteraufhängung (Zeichn. 4 und 5) zur Verfügung.
Der Filter UNIFILTER UV POWER 1000 ist mit einem BIO-Filterbehälter (4) ausgestattet, der mit einem biologischen BIOCERAMAX PRO 600 Filtereinsatz bestückt wird.
Für die Filter UNIFILTER UV POWER 500, 750 und 1000 können zusätzliche BIO-Filterbehälter (4) erworben werden.
Die Filter sind mit einer 1,5m langen Netzanschlussleitung ausgestattet.
Die Filter entsprechen den geltenden polnischen und europäischen Sicherheitsnormen.
Dieses Gerat ist nicht dafur bestimmt, durch Personen (einschlieslich Kinder) mit eingeschrankten physischen, sensorischen oder geistigen Fahigkeiten oder mangels Erfahrung und/oder mangels Wissen benutzt zu werden, es sei denn, sie werden durch eine fur ihre Sicherheit zustandige Person beaufsichtigt oder erhielten von ihr Anweisungen, wie das Gerat zu benutzen ist. Kinder sollten beaufsichtigt werden, um sicherzustellen, dass sie nicht mit dem Saugern in der korrekten Höhe an der Aquariumscheibe anbringen. 4. Filter in die Führung des Filtergestells (11) schieben. ACHTUNG: Die Oberkante des Motorgehäuses (1) muss unterhalb des Wasserspiegels liegen und der Belüftungsregler (15) darf nicht im Wasser eingetaucht sein. ACHTUNG: Wegen der Verdunstung senkt sich der Wasserspiegel im Aquarium! 5. Filter über den Netzstecker in Betrieb nehmen. Modul UNI-UV POWER (14) durch Einstecken des Netzsteckers in die Netzsteckdose einschalten. Das Leuchten der UV-Dioden kann über die dünne Wandung kontrolliert werden.
Um die Leistungsfähigkeit des Filters zu erhalten, wird empfohlen, den Filtereinsatz (6, 17), das Pumpenrad (13), die Pumpenradkammer und die UV-Dioden linsen regelmäßig zu reinigen. Dazu sind nie Reinigungs- oder Spülmittel (Seife, Geschirrspülmittel o.ä.) oder Lösungsmittel zu verwenden; im Filter zurückbleibende Reste dieser Mittel können Krankheiten hervorrufen und zum Tod der Fische führen. In Abhängigkeit von den Einsatzbedingungen (Wassertemperatur, Qualität der Versorgungsspannung) können die UV-Dioden einen unterschiedlichen Alterungsgrad haben. Bei Annahme durchschnittlicher Nutzungsbedingungen im Aquarium büßen UV-Dioden nach 10.000 Betriebsstunden ca. 20% ihrer Leistung ein. Nach dieser Zeit muss der Benutzer auf der Grundlage eigener Beobachtungen selbst entscheiden, ob eine solche Lichtstrahlung zum Sauberhalten des Beckens ausreichend ist oder das Modul UNI-UV POWER (14) gegen ein neues ausgetauscht werden muss.
Reinigung des Filtereinsatzes: 1. Zum Ausschalten des Geräts Stromversorgung durch Ziehen des Netzsteckers unterbrechen! 2. Filter aus dem Wasser nehmen. 3. Filterbehälter (7) abnehmen. 4. Filtereinsatz (6) herausnehmen und in zuvor abgelassenem Aquariumwasser sorgfältig ausspülen. 5. Filter in umgekehrter Reihenfolge zusammensetzen.
Reinigung des Pumpenrads und der Pumpenradkammer:1. Zum Ausschalten des Geräts Stromversorgung durch Ziehen des Netzsteckers unterbrechen! 2. Filter aus dem Wasser nehmen. 3. Modul UNI-UV POWER (14) nach rechts drehen und aus dem Motorgehäuse (1) ziehen. 4. Pumpenrad (13) herausnehmen. 5. Ablagerungen am Pumpenrad (13) und in der Pumpenradkammer durch Ausspülen unter laufendem Wasser entfernen. 6. Filter in umgekehrter Reihenfolge zusammensetzen.

ENTSORGUNG

Kein abgenutztes elektrisches und elektronisches Haushaltsgerät darf zum Hausmüll geworfen werden. Die Selektion und richtige Entsorgung solcher Abfälle trägt zum Schutz der natürlichen Umwelt bei. Der Benutzer ist verantwortlich für die Abgabe des abgenutzten Gerätes bei einer eingerichteten Sammelstelle oder einem Wertstoffsammelhof, wo es kostenlos entgegengenommen wird. Genauere Information über solcher Sammelstelle erhalten Sie bei ihrer Gemeindeverwaltung oder Ihrem Händler.

GARANTIEBEDINGUNGEN

Der Hersteller leistet Ihnen ab Kaufsdatum eine Garantie für 24 Monate. Die Garantie schließt blöß Schäden ein, die von dem Schuld des Herstellers entstanden sind, das heißt Material- und Montagefehler. Sie erstreckt sich jedoch nicht auf Schäden, die durch Schuld des Benutzers – wie unsachgemäße Behandlung oder Benutzung des Gerätes für Zwecke, die nicht mit seiner Bestimmung übereinstimmen – entstanden sind.
Achtung: Jeglicher Versuch eines Umbaus oder einer Auseinandersetzung der Einrichtung, der den Bereich ihrer normalen Benutzung und Wartung übertritt, bringt den Verlust der Garantie zur Folge!
Bei Feststellung von Störungen im Betrieb der Einrichtung, soll sie, samt mit dem vom Verkäufer ausgefüllten Garantieschein an die Adresse des Verkäufers oder des Herstellers versandt werden. Eine Bedingung zur Anerkennung der Garantierechte ist die Übereinstimmung des auf dem Gerät geprägten Herstellungsdatums mit dem im Garantieschein eingeschriebenen Datum. Beim Fall, wenn die Ware dem Vertrag nicht entspricht, werden die daraus folgenden Rechte des Käufers durch diese Garantiebedingungen weder ausgeschlossen, noch beschränkt oder ausgesetzt.
Die Garantie beschränkt sich ausschließlich auf die Reparatur oder Austausch selbst der Einrichtung. Sie erstreckt sich aber nicht auf die Folgen des Verfalls oder der Vernichtung jeglicher anderer Objekte.

FR

NOTICE D'EMPLOI

Chers clients, nous vous remercions pour l'achat de notre produit. Nous sommes persuadés que vous serez satisfaits de son fonctionnement. Pour éviter un problème quelconque lié à son utilisation nous vous prions de bien vouloir prendre connaissance de la notice d'emploi ci-dessous.

LA DESTINATION DU PRODUIT ET SES CARACTÉRISTIQUES

Le filtre extérieur UNIFILTER UV POWER sert à l'aération, la purification et la stérilisation de l'eau d'aquarium. Grâce au stérilisateur incorporé dans la chambre du rotor de la pompe il assure l'effet de l'élimination des algues, des bactéries et d'autres organismes nocifs.
En conséquence de l'action des rayons UV l'eau de l'aquarium reste toujours propre au sens biologique, et les poissons et les végétaux vivent dans un milieu propre et sain. La source du rayonnement ultraviolet UV est un système breveté utilisant la technologie moderne des diodes DEL. Le avantages particuliers de ce type d'appareil sont : les dimensions réduites, un rendement plus élevé par rapport au tubes fluorescents traditionnels, une consommation d'énergie négligeable, une faible émissivité de chaleur, une valeur de rayonnement constante:
L'aération peut être réalisée par le raccordement du tuyau (16) à l'arrivée A (figure 2).
Un réglage progressif de l'intensité du flux d'eau à l'aide du régulateur de rendement (14) sans la nécessité de sortir la pompe de l'aquarium.
Les filtres sont munis de module UNI-UV POWER (14) assurant une stérilisation de l'eau efficace et en sécurité
Pour le confort de l'utilisateur il est possible de suspendre les filtre de deux manières (figure 4 et 5).
Le filtre UNIFILTER UV POWER 1000 est muni de réciplent BIO (4) dans lequel se trouve la cartouche biologique BIOCERAMAX PRO 600.
Il est possible d'acheter des cartouches BIO (4) supplémentaires pour les filtres UNIFILTER UV POWER 500, 750, 1000
Le filtre est muni d'un câble d'alimentation d'une longueur de f 1,5m.
Les filtres sont fabriqués en conformité aux normes de sécurité la RP et de l'UE.
Cet appareil n'est pas prevu pour etre utilise par des personnes (y compris les enfants) dont les capacites physiques, sensorielles ou mentales sont reduites, ou des personnes denuees d'experience ou de connaissance, sauf si elles ont pu benefi cier, par l'intermediaire d'une personne responsable de leur securite, d'une surveillance ou d'instructions prealables concernant l'utilisation de l'appareil. Il convient de surveiller les enfants pour s'assurer qu'ils ne jouent pas avec l'appareil.

CONDITIONS D'UTILISATION EN SÉCURITÉ

L'appareil que sous venez d'acheter a été produit en accord avec les normes de sécurité en vigueur sur le territoire de l'Union Européenne. Pour assurer son fonctionnement de longue duré et en sécurité nous sous prions de prendre connaissance des consignes de sécurité ci-dessous:

- l'appareil est destiné à fonctionner à l'abri et seulement en concordance avec sa destination.
- l'appareil ne peut être alimenté que par un réseau électrique dont la tension nominale est indiquée sur l'appareil.
- Il ne faut pas brancher l'appareil qui est dehors de l'eau- il est interdit d'utiliser l'appareil endommagé ou dont le câble d'alimentation ou le câble de la zone de chauffage sont endommagés. L'état du câble d'alimentation doit être vérifié avant chaque mise en marche. Il est interdit de réparer, remplacer le câble d'alimentation ou le câble chauffant et d'y installer des éléments auxiliaires. En cas de détérioration du câble d'alimentation ou de l'isolation du câble chauffant il faut remplacer l'appareil entier.
- avant de placer la main dans l'eau il faut débrancher tout appareil électriques se trouvant dans le récipient.
- la profondeur d'immersion maximale est indiquée dans les données techniques.
- le rayonnement UV émis par les diodes UV est nocif pour les yeux et pour la peau. Il ne faut pas mettre en marche l'appareil en dehors de son enveloppe ni de regarder constamment les diodes luisantes a l'intérieur du dôme!
- Cet appareil n'est pas prévu pour etre utilisé par des personnes (y compris les enfants) dont les capacités physiques, sensorielles ou mentales sont réduites, ou des personnes dénuées d'expérience ou de connaissance, sauf si elles ont pu bénéficier, par l'intermédiaire d'une personne responsable de leur sécurité, d'une surveillance ou d'instructions préalables concernant l'utilisation de l'appareil. Il convient de surveiller les enfants pour s'assurer qu'ils ne jouent pas avec l'appareil.

L'installation et l'entretien

Placer le tuyau d'arrivée d'air (16) sur l'arrivée d'air A ou B.
2. Glisser la bielle de suspension (10) dans le support (11).
3. Fixer le support (11) à l'aide des ventouses à la paroi de l'aquarium à la hauteur adequate.
4. Glisser le filtre sur la glissière du support (11).
ATTENTION La face supérieure du corps de la pompe (1) doit se trouver sous la surface de l'eau et le régulateur d'aération (15) ne peut pas être immergé dans l'eau).

ATTENTION Du fait de l'évaporation le niveau de l'eau dans l'aquarium baisse!
5. Mettre le filtre en marche en insérant la fiche électrique dans une prise de courant.
Mettre en marche le module UNI-UV POWER (14) en insérant la fiche électrique dans une prise de courant.
La luminescence des diodes UV peut être contrôlé par le paroi.
Pour garder une haute efficacité du filtre il est conseillé de nettoyer régulièrement la cartouche de filtration (6, 17), le rotor (13), sa chambre et les lentilles des diodes DEL UV.
Il est interdit d'utiliser à ces fins des détergents (savon, liquide vaisselle etc..) ou des diluants, les résidus des ses substances dans le filtre peuvent provoquer des maladies ou la mort des poissons.
Dépendamment des conditions d'utilisation (température de l'eau, la qualité de la tension d'alimentation) les diodes UV peuvent avoir un degré de vieillissement différent. En admettant des condition d'utilisation normales dans l'aquarium – après 10000 heures les diodes UV perdront environ 20% de leur puissance, à ce moment l'utilisateur doit décider d'après ses propres observations si le niveau de rayonnement est suffisant pour maintenir le récipient dans la propreté ou si le module UNI-UV POWER (14) doit être remplacé.
Le nettoyage de la cartouche de filtration:
1. Débrancher l'appareil en retirant la fiche électrique de la prise de courant!
2. Sortir le filtre de l'eau.
3. Oter le récipient du filtre (7)
4. Retirer la cartouche de filtration (6) et rincer soigneusement dans l'eau du vidage de l'aquarium.
5. Assembler le filtre dans l'ordre inverse.
Le nettoyage du rotor et de sa chambre:
1. Débrancher l'appareil en retirant la fiche électrique de la prise de courant!
2. Sortir le filtre de l'eau.
3. Tourner à droite le module UNI-UV POWER (14) et le sortir du corps du moteur (1).
4. Enlever le rotor (13).
5. Eliminer le dépôt du rotor (13) et de la chambre du rotor en les rinçant a l'eau courante.
6. Assembler le filtre dans l'ordre inverse.

DÉMONTAGE ET DÉMOLITION

Les appareils électroménagers et électroniques usés ne doivent pas être jetés à la poubelle. Le triage et le recyclage des appareils de ce type contribuent à la préservation de l'environnement. L'utilisateur est responsable d'amener l'appareil usé au point de collecte spécialisé où l'appareil sera reçu gratuitement. La liste de ces points de collecte peut être obtenue auprès des autorités locales ou du vendeur du produit.

CONDITIONS DE GARANTIE

Le fabricant accorde une garantie pour une période de 24 mois à compter de la date de l'achat. La garantie couvre les détériorations due aux vices de matériaux et de fabrication, elle ne couvre pas le détériorations dues au mauvais maniement de l'appareil par l'utilisateur ou à l'utilisation autre que celle prévue par le fabricant. Attention : toute tentative de remaniement ou de démontage de l'appareil au delà de l'utilisation et l'entretien normal provoquent la déchéance de la garantie. Dans le cas de la constatation d'un mauvais fonctionnement de l'appareil, il faut l'envoyer accompagné de la carte de garantie dûment remplie à l'adresse du fabricant ou du distributeur. La condition de la reconnaissance de la garantie est la concordance de la date de fabrication indiquée sur le produit avec la date indiquée sur la carte de garantie. Les conditions de garantie ci-dessus ne limitent pas ni suspendent les droits de l'acheteur découlant du désaccord entre le produit et le contrat d'achat.
La garantie se limite à la réparation ou au remplacement de l'appareil seulement et ne s'applique pas aux pertes ni aux dommages indirects causes aux objets animes ou inanimes.

RU РУКОВОДСТВО ПО ЭКСПЛУАТАЦИИ

Уважаемые господа, благодарим Вас за приобретение нашего продукта. Мы уверены, что Вы останетесь довольны работой устройства. Чтобы избежать проблем, связанных с его эксплуатацией, просим Вас внимательно ознакомиться с настоящим руководством по эксплуатации.

ПРЕДНАЗНАЧЕНИЕ ПРОДУКТА И ЕГО СВОЙСТВА

Внутренний фильтр «UNIFILTER UV POWER» предназначен для аэрации, очистки и стерилизации воды в аквариумах. Благодаря встроенному стерилизатору в роторной камере насоса обеспечивается уничтожение водорослей, бактерий и других болезнетворных организмов.
В результате воздействия УФ-лучей вода в аквариуме остается все время чистой в биологическом смысле, а рыбки и растения живут в комфортной и здоровой среде. Источником УФ-излучения является патентированная система, использующая современную технологию светоизлучающих диодов. Особые достоинства устройств такого типа – это небольшие размеры, намного более высокая эффективность работы по сравнению с традиционными лампочками, минимальное потребление мощности, низкое выделение тепла, постоянная величина излучения:
аэрация может осуществляться путем подсоединения шланга (16) к входному отверстию А (рис. 2).
плавная регулировка силы потока воды при помощи регулятора эффективности (14),
нет необходимости вынимать насос из аквариума.
фильтры оборудованы модулем «UNI-UV POWER» (14), обеспечивающим безопасную и эффективную стерилизацию воды в аквариумах
для удобства пользователя возможны два способа подвешивания фильтра (рис. 4 и 5).
фильтр «UNIFILTER UV POWER 1000» оборудован емкостью BIO (4), в которой находится биологический наполнитель «BIOCERAMAX PRO 600».
к фильтрам «UNIFILTER UV POWER 500, 750, 1000» можно дополнительно приобрести емкости BIO (4)
фильтры оснащены проводом питания длиной 1,5м
фильтры изготовлены в соответствии с нормами безопасности РП и ЕС.
Данное оборудование не должно эксплуатироваться лицами (в том числе детьми) с ограниченными физическими, психическими, а также зрительными, слуховыми или осязательными возможностями, лицами, не имеющими ранее полученного опыта работы с подобным оборудованием и не пронитавшим данное руководство по эксплуатации. Следите за тем, чтобы дети не играли с оборудованием.

УСЛОВИЯ БЕЗОПАСНОЙ ЭКСПЛУАТАЦИИ

Приобретенное Вами устройство изготовлено в соответствии с нормами безопасности, действующими на территории Европейского Союза. Для длительного и безопасного использования устройства просим Вас ознакомиться с приведенными ниже условиями безопасности:
- Устройство предназначено для использования исключительно в закрытых помещениях, только в соответствии с его предназначением.
- Питание устройства может осуществляться исключительно от электросети с номинальным напряжением, указанным на устройстве.
- Устройство, вынутое из воды, не следует подключать к сети.
- не следует эксплуатировать поврежденное устройство или устройство с поврежденным электрическим кабелем. Состояние электрического кабеля должно проверяться перед каждым включением. Запрещается ремонтировать электрический кабель, заменять его самостоятельно или устанавливать на нем другие, дополнительные элементы. При повреждении кабеля следует заменить все устройство.
- Максимальная глубина погружения устройства указана в технической характеристике.
- Перед погружением рук в воду всегда отключайте от электропитания все устройства, находящиеся в аквариуме.
- УФ-излучение, исходящее из светодиодов, вредно для глаз и кожи человека. Не следует включать устройство вне корпуса фильтра и смотреть непосредственно на горящие внутри купола диоды!
- Данное оборудование не должно эксплуатироваться лицами (в том числе детьми) с ограниченными физи- ческими, психическими, а также зрительными, слухо- выми или осязательными возможностями, лицами, не имеющими опыта работы с подобным оборудованием и не прочитавшими данное руководство по эксплуатации. Следите за тем, чтобы дети не играли с оборудованием.

МОНТАЖ И УХОД

Надеть шланг, подводящий воздух (16), на входное отверстие А или В. 2. Вставить держатель (10) в подставку (11). 3. закрепить подставку (11) на стекле аквариума на соответствующей высоте. 4 одеть фильтр на направляющую подставки (11). ВНИМАНИЕ Верхний крыж корпуса двигателя (1) должен находиться ниже уровня воды, а регулятор аэрации (15) не должен быть погружен в воду). ВНИМАНИЕ В результате испарения воды ее уровень в аквариуме снижается! 5. Включить фильтр, вставив вилку в сетевую розетку. Включить модуль «UNI-UV POWER» (14), вставив в розетку блок питания. Свечение УФ-диодов можно контролировать через полупрозрачную крышку роторной камеры.

Для сохранения высокой производительности фильтра рекомендуется проведение регулярной очистки фильтрующей губки/наполнителя (6, 17), ротора (13), его камеры и линз светодиодов УФ-излучения. Для этого строго запрещается использовать моющие средства (мыло, жидкость для мытья посуды, и т.п.), а также растворители; остатки этих средств в фильтре могут привести к возникновению заболеваний и смерти рыбок. В зависимости от условий эксплуатации (температура воды, качество напряжения питания) УФ-диоды могут иметь различную степень износа. При обычных условиях эксплуатации в аквариуме, через 10000 часов работы УФ-диоды теряют около 20% своей мощности. По истечении этого времени пользователь самостоятельно, на основании собственных наблюдений, должен решить, достаточен ли такой уровень излучения для содержания аквариума в чистоте или же следует заменить модуль «UNI-UV POWER» (14) на новый.
Очистка фильтрующих наполнителей: 1. Выключить устройство, вынув штепсель из сетевой розетки! 2. Вынуть фильтр из воды. 3. Снять стакан фильтра (7). 4. Вынуть губку/наполнитель (6) и старательно прополоскать его в воде, слитой предварительно из аквариума. 5. Собрать фильтр в обратной последовательности.
Очистка ротора и его камеры: 1. Выключить устройство, вынув штепсель из сетевой розетки! 2. Вынуть фильтр из воды. 3. Повернуть вправо модуль «UNI-UV POWER» (14) и вынуть его из корпуса двигателя (1). 4. Вынуть ротор (13). 5. Удалить осадок с ротора (13) и камеры ротора, прополоскав его под проточной водой. 6. Собрать фильтр в обратной последовательности.

ДЕМОНТАЖ И УТИЛИЗАЦИЯ

Использованное электрическое и электронное бытовое оборудование нельзя выбрасывать в мусорные ящики. Селекция, сбор и надлежащая утилизация отходов такого типа оберегает ценные ресурсы окружающей среды. Пользователь несет ответственность за доставку использованного оборудования в специализированный пункт сбора, где его примут бесплатно. Информацию о таких пунктах можно получить в пункте продажи или сервисном пункте изготовителя.

ГАРАНТИЙНЫЕ УСЛОВИЯ

Изготовитель предоставляет гарантию на срок 24 месяцев, считая от даты продажи. Гарантия распространяется на повреждения, возникшие по вине изготовителя, т.е. дефекты материалов или ошибки при монтаже. Гарантия не распространяется на повреждения, возникшие из-за неправильной эксплуатации устройства или использования не по назначению.
Внимание! Любые попытки внесения конструкционных изменений или разборка устройства, выходящие за пределы его нормальной эксплуатации или ухода, влекут за собой потерю гарантии!
В случае обнаружения неправильной работы устройства, необходимо выслать его вместе с заполненным продавцом гарантийным талоном по адресу изготовителя или дистрибьютора. Условием принятия гарантии является соответствие даты изготовления, указанной на продукте, дате, указанной на гарантийном талоне. Настоящие гарантийные условия не исключают, не ограничивают и не приостанавливают прав покупателя, вытекающих из несоответствия товара условиям договора. Гарантия ограничена восстановлением или заменой устройства. Не обеспечивает последствий потери или уничтожения, каких-либо других элементов.

Пункты приема на гарантийный ремонт:
г. Москва пр-т Мира д. 182, тел. 8 (495) 971-29-87
г. Москва ул. Вешняковская д. 24А, тел. 8 (495) 971-29-87
г. Санкт-Петербург наб., реки Фонтанки д. 99, тел. 8 (812) 310-29-72
г. Екатеринбург ул. Шаумяна д. 100, тел. 8 (982) 613-26-91
vk.com/waterpet
e-mail: aquael-service@yandex.ru

CZ NÁVOD K POUŽITÍ

Děkujeme Vám za nákup našeho výrobku. Jsme přesvědčeni, že budete s jeho činností spokojeni. Před použitím se pozorně seznamte s návodem k obsluze, vyvarujete se tak jakýchkoliv problémů spojených s jeho používáním.

POPIS A VLASTNOSTI VÝROBKU

Vnitřní filtr UNI FILTER slouží k provzdušňování, čištění a sterilizaci vody v akváriích. Zabudovaný stylizátor v rotorové komoře čerpadla hubí fasy a jiné chorobotvorné organismy. Následkem ultrafialového záření je voda v akváriu celou dobu biologicky čistá, a ryby a rostliny žijí v komfortním a zdravém prostředí.
Zdrojem ultrafialového záření je patentovaný systém na principu moderní technologie diod LED. Zvláštní přednosti tohoto typu zařízení: malé rozměry, značně vyšší účinnost působení ve srovnání s tradičními zářivkami, minimální odběr proudu, nízká tepelná emise, neproměnná hodnota záření,
Provzdušňování může být realizované dvěmi způsoby: připojením spirály (16) k přívodu A (obr. 2) nebo k přívodu B (obr. 3). V případě provzdušňování přes přívod A, přívod B musí být zaslepený připojenou zátkou (obr. 2).
Plynulá regulace zesílení průtoku vody pomocí regulátoru vydatnosti (14) bez nutnosti vyjímání čerpadla z akvária.
Filtry jsou vybaveny modulem UNI-UV POWER zajišťující bezpečnou a produktivní sterilizaci vody v akváriích.
Pro pohodlí uživatelů lze filtr zavěsit dvěmi způsoby (obr. 4 a 5).
filtr UNI FILTER 1000 je vybaven BIO nádobou (4), ve které je umístěna biologická vložka BIOCERAMAX PRO 600.
K filtrům UNI FILTER 500, 750, 1000 lze příkoupit dodatečné BIO nádoby (4)
filtry jsou vybaveny napájecím vedením dlouhé 1,5m.
filtry jsou vyrobené v souladu s polskými bezpečnostními normami a normami EU.
Tento spotřebič není určen pro používání osobami (včetně dětí), jimž fyzická, smyslová nebo mentální neschopnost či nedostatek zkušenosti a znalostí zabraňuje v bezpečném používání spotřebiče, pokud na ně nebude dohlíženo nebo pokud nebyly instruovány ohledně použití spotřebiče osobou zodpovědnou za jejich bezpečnost. Na děti by se mělo dohlížet, aby se zajistilo, že si nebudou se spotřebičem hrát.

BEZPEČNOSTNÍ PRACOVNÍ PODMÍNKY

Zakoupený výrobek byl vyroben v souladu s aktuálními bezpečnostními normami na území Evropské Unie.
K dlouhodobému a bezpečnému užívání zařízení si prosím pečlivě přečtěte bezpečnostní podmínky níže:
Zařízení je přizpůsobené k užívání pouze v uzavřených místnostech a výhradně v souladu s jeho určením.
Zařízení může být výlučně napájené z elektrické sítě s jmenovitým napětím uvedené na zařízení.
Zařízení nacházející se mimo vodu nepřipojujte do elektrické sítě.
Neužívejte poškozené zařízení. Neužívejte zařízení s poškozeným přípojným kabelem.
Stav přípojného kabelu zkontrolujte před každým spuštěním. Poškozený přípojný kabel neopravujte, nevyměňujte a neinstalujte na něho jiné dodatečné části. V případě poškození přípojného kabelu vyměňte celé zařízení.
Maximální hloubka ponoření je uvedená v technických údajích.
Před vložením ruky do vody odpojte všechny zařízení nacházející se v nádobě z elektrického proudu.
Ultrafialové záření emitované diodami jsou škodlivé pro oči a pokožku. Nespouštějte zařízení, jestliže se nachází mimo kryt filtru a nedívejte se přímo do svítících diod uvnitř zařízení!

MONTÁŽ A ÚDRŽBA

Nasaďte spirálu k přívodu vzduchu (16) k přívodu vzduchu A nebo B.2. Vsuňte závěs (10) do podstavce (11).3. Přisajte podstavec (11) ke sklu akvária do příslušné výšky 4. Nasaďte filtr na vedení podstavce (11).
POZOR Horní okraj korpusu motoru (1) musí být umístěna pod hladinou vody a regulátor provětrávání (15) nemůže být ponořený ve vodě). POZOR! Následkem vypařování se hladina vody v akváriu snižuje!5. Zapojte filtr (vložte zástrčku do elektrické zásuvky). Zapojení UNI-UV POWER (14) (vložte zástrčku do elektrické zásuvky). Záření UV diod lze snadno zkontrolovat přes stěnu.
Doporučujeme pravidelně čistit filtrační vložku (6, 7), rotor (13), jeho komory a čočky diod LED UV. K čištění nikdy neužívejte detergenty (mýdlo, jar, čistící prostředky atd.) a ředidla; zbytky z těchto čisticích prostředků na filtru mohou otrávit ryby. V závislosti od podmínek užívání (teplota vody, kvalita elektrického napájení) diody UV mohou mít různou životnost. Při normálních podmínkách užívání v akváriu - po 10000 hodinách - diody UV ztrácí přibližně 20% svého výkonu. Po této době uživatel musí sám rozhodnout na základě vlastního pozorování, zda takové záření vystačí k tomu, aby akvárium bylo náležitě čisté nebo vymění modul UNI-UV POWER (14) za nový.
Čištění filtrační vložky: 1. Odpojit zařízení z elektrické zásuvky! 2. Vyjmout filtr z vody. 3. Sejmout nádobu filtru (7).4. Vyjmout filtrační vložku (6) a pečlivě vypláchnout ve vodě předem spuštěné z akvária. 5. Zamontovat filtr v opačném pořadí.
Čištění rotoru a jeho komory:1. Vypnout zařízení z elektrické zásuvky!2. Vyjmout filtr z vody.3. Otočit napravo modul UNI-UV POWER (14) a vyjmout ho z korpusu motoru (1).4. Vyjmout rotor (13).5. Odstranit usazeniny z rotoru (13) a komory rotory propláchněte pod tekoucí vodou.6. Zamontovat filtr v opačném pořadí.

DEMONTÁŽ A LIKVIDACE

Opotřebované elektrické a elektronické zařízení nelze vyhazovat do komunálního odpadu. Třídění a řádné zneškodňování tohoto typu odpadů přispívá k ochraně životního prostředí. Uživatel je povinen předat použité zařízení do specializované sběrny, kde bude přijato zdarma. Informace o těchto sběrnách získáte na místním obecním úřadě nebo ve sběrné surovin.

ZÁRUČNÍ PODMÍNKY

Výrobce poskytuje záruku na dobu 24 měsíců ode dne zakoupení. Záruka zahrnuje výhradně poškození vzniklá vinou výrobce, tj. materiálové nebo montážní vady, nevztahuje se na poškození vzniklá vinou uživatele v důsledku nesprávného používání v rozporu s určením zařízení. Upozornění. Jakékoliv přestavby nebo demontáž zařízení mimo běžné používání a údržbu mají za následek ztrátu záruky!
V případě zjištění chybné funkce zařízení zašlete spolu s vyplněným záručním listem na adresu prodejce nebo výrobce. Podmínkou pro uznání záruky je shoda data výroby uvedeného na výrobku s datem uvedeným na záručním listu. Tyto podmínky nevylučují, neomezují ani nepodmiňují oprávnění kupujícího v případě rozdílnosti mezi zbožím a smlouvou.
Záruka je omezena výlučně na opravu nebo výměnu zařízení. Nevztahuje se na důsledky ztráty nebo zničení jakýchkoli jiných objektů.

ES LAS INSTRUCCIONES DE USO

Estimados Señores, les damos las gracias por la compra de nuestro producto. Estamos seguros que estarán satisfechos con su funcionamiento. Para evitar cualquier problema relacionado con su uso le pedimos que lean atentamente estas instrucciones de uso.

LA DESTINACIÓN DEL PRODUCTO Y SUS PROPIEDADES

El filtro interno UNIFILTER UV POWER sirve para la aireación, limpieza y esterilización del agua en el acuario. Gracias al esterilizador ubicado en la cámara del rodete de la bomba de agua, se asegura la eliminación de las algas, bacterias y otros organismos patógenos. A causa de la radiación UV, el agua en el acuario permanece limpio desde el punto de vista biológico, y los peces y las plantas viven en un ambiente sano y confortable. La fuente de la radiación UV es el sistema patentado que aprovecha la moderna tecnología de los diodos LED. Las cualidades específicas de este tipo de aparatos son: pequeñas dimensiones, una mayor efectividad del funcionamiento en comparación con las lámparas fluorescentes tradicionales, poco consumo de potencia, bajo nivel de emisión de calor, un valor estable de la radiación:
La aireación se puede realizar mediante la conexión del manguito (16) a la entrada A (dibujo 2).
La regulación fluida de la intensidad del flujo del agua con ayuda del regulador del rendimiento (14) sin necesidad de sacar la bomba de agua del acuario.
Los filtros están provistos del módulo UNI-UV POWER (14) que asegura una segura y eficaz esterilización del agua del acuario.
Para la comodidad del usuario hay dos formas de colocación del filtro (dibujo 3 y 4).
El filtro UNIFILTER UV POWER 1000 está provisto del recipiente BIO (4) donde está ubicado el depósito biológico BIOCERAMAX PRO 600.
Existe la posibilidad de comprar adicionalmente unos recipientes BIO (4) para el filtro UNIFILTER UV POWER 500, 750, 1000.
Los filtros están provistos del cable de alimentación de una longitud de 1,5m.
Los filtros están elaborados conforme las normas de seguridad de Polonia y Unión Europea.
El presente aparato no esta destinado para el uso de las personas (en ello ninos) con capacidad física o psíquica limitada, con los sentidos limitados, o las personas que no tienen experiencia o conocimiento del aparato, a no ser que esten bajo supervision o actuen conforme las instrucciones de uso del aparato, entregadas por la persona responsable de la seguridad. Se ha de vigilar que los ninos no jueguen con el aparato.

LAS CONDICIONES DE SEGURIDAD

El aparato que han elegido ha sido diseñado de acuerdo a las normas de seguridad vigentes de la Unión Europea. Para un largo y seguro uso del aparato les pedimos que lean atentamente las siguientes condiciones de seguridad:
- El aparato está adaptado para el trabajo en recipientes cerrados y solamente de acuerdo a su destinación.
- El calentador debe estar conectado a la red de corriente eléctrica de una tensión nominal señalada en el calentador.
- El aparato que se encuentra fuera de agua no se ha de conectar a la red de corriente eléctrica.
- no se debe usar el aparato averiado, con el cable conector o el cable calefactor deteriorado. El estado del cable conector se ha de comprobar siempre antes de poner en marcha el aparato. No se debe reparar, cambiar o colocar ningún dispositivo adicional sobre el cable conector o el cable calefactor. En caso de averia del cable conector o del aislamiento del cable calefactor se ha de restituir todo el aparato.
- La máxima profundidad de sumergimiento está señalada en los datos técnicos.
- Antes de poner la mano en el agua hay que desconectar la red de corriente eléctrica todos los aparatos que se encuentran en el recipiente.
- La radiación UV de los diodos UV es dañina para la vista y piel humana. ¡No se debe encender el aparato fuera de la caja del filtro ni mirar fijamente las cúpulas de los diodos iluminados!
- El presente aparato no está destinado para el uso de las personas (en ellos niños) con capacidad física o psíquica limitada, con los sentidos limitados, o las personas que no tienen experiencia o conocimiento del aparato, a no ser que estén bajo supervisión o actúen conforme las instrucciones de uso del aparato, entregadas por la persona responsable de la seguridad. Se ha de vigilar que los niños no jueguen con el aparato.

EL MONTAJE Y LA CONSERVACIÓN

Hay que colocar el manguito de aireación (16) sobre la entrada del aire A o B. 2. Introducir la percha (10) en la base (11). 3. Pagar la base (11) al cristal del acuario a una altura adecuada. 4. Introducir el filtro en la corredera de la base (11). ATENCIÓN: El borde superior de la armadura del motor (15) no puede estar colocada por debajo del nivel del agua, y el regulador de aireación (15) no puede estar sumergido en el agua. ATENCIÓN: a raíz de evaporación el nivel del agua en el acuario disminuye. 5. Poner en marcha el filtro, conectando el enchufe a la red. Encender el módulo UNI-UV POWER (14) conectando el enchufe a la red. La iluminación de los diodos UV se puede controlar a través de la pared.
Para garantizar gran eficacia del filtro, se aconseja una limpieza regular del depósito de filtración (6, 17), del rodete (13), su cámara y las lentes de los diodos LED UV. Para ello nunca se ha de usar los detergentes (jabón, otros detergentes) ni disolventes, los posibles restos de estos productos pueden provocar enfermedades y muerte de los peces. Dependiendo de las condiciones de uso (la temperatura del agua, la calidad de la tensión eléctrica) los diodos UV pueden tener diferente nivel de desgaste. En unas condiciones normales del uso del acuario – los diodos UVA pierden un 20% de su potencia después de 10000 horas. Luego, el usuario mismo debe decidir en base a sus observaciones, si este nivel de radiación es suficiente para mantener el recipiente limpio o bien si se ha de reponer el módulo UNI-UV POWER (14).
La limpieza del depósito de filtración: 1. Apagar el aparato desenchufándolo de la red de corriente. 2. Sacar el filtro del agua. 3. Quitar el contenedor del filtro (7) 4. Sacar el depósito de filtración (6) y cuidadosamente enjuagarlo en el agua vaciada del acuario. 5. Montar el filtro en orden inverso.
La limpieza del rodete y de su cámara: 1. Apagar el aparato desenchufándolo de la red de corriente. 2. Sacar el filtro del agua. 3. Girar a la derecha el módulo UNI-UV POWER (14) y sacarlo de la armadura del motor (1). 4. Sacar el rodete (13). 5. Eliminar los residuos del rodete (13) y de la cámara del rodete enjuagándolo con agua corriente. 6. Montar el filtro en orden inverso.

EL DESMONTAJE Y LA CASACIÓN

El equipo eléctrico y electrónico desgastado no se debe tirar a la basura. La selección y el reciclaje correcto de estos aparatos ayuda a proteger el medio ambiente. El usuario es responsable de suministrar el aparato desgastado a un punto de recogida, donde será depositado gratuitamente. La información sobre los puntos de recogida se puede obtener de las autoridades locales o en los puntos de venta.

LAS CONDICIONES DE GARANTÍA

El productor concede una garantía por el periodo de 24 meses desde le fecha de la compra. La garantía abarca las averías causadas por el productor, es decir defectos del material o de montaje. La garantía no abarca deterioros resultado del uso indebido del aparato o también su uso de forma diferente a la que está destinado. Atención: cualquier intento de transformación o desmontaje del aparato que exceda el uso normal y la conservación del aparato provocan la pérdida de la garantía!

En caso de determinar irregularidades en el funcionamiento del aparato hay que enviarlo junto con la tarjeta de garantía rellenada a la dirección del vendedor o del productor. La condición de aceptar la garantía es la concordancia entre la fecha de la producción impresa en el aparato y la fecha inscrita en la tarjeta de garantía. Estas condiciones no excluyen, limitan ni suspenden los derechos del comprador resultantes de la falta de concordancia del producto con el contrato.
Esta garantía tiene validez unicamente si se presenta un comprobante de compra. La garantía se limita unicamente a la reparacion o al reemplazo del aparato y no cubre perdidas ni danos resultantes de los objetos animados o inanimados.

IT ISTRUZIONI PER L'USO

Vi ringraziamo per l'acquisto del nostro prodotto. Siamo convinti che sarete soddisfatti del suo funzionamento. Per evitare ogni problema legato al suo utilizzo vi preghiamo di leggere attentamente le seguenti istruzioni.

CARATTERISTICHE E APPLICAZIONI DEL PRODOTTO

Il filtro interno UNI FILTER serve a ossigenare, pulire e sterilizzare l'acqua negli acquari. Grazie allo sterilizzatore, presente nella camera del rotore della pompa, garantisce la distruzione delle alghe, dei batteri e degli altri organismi patogeni. Grazie all'azione dei raggi ultravioletti l'acqua rimane per tutto il tempo biologicamente pura, e i pesci e le piante si sviluppano in un ambiente sano e confortevole. La fonte di raggi ultravioletti è un sistema brevettato che utilizza la moderna tecnologia a LED. I vantaggi di questo tipo di dispositivo sono: le dimensioni ridotte, l'efficacia d'azione molto maggiore rispetto alle tradizionali lampade fluorescenti, un consumo di corrente esiguo, una bassa emissione di calore, un flusso di irraggiamento costante.
- l'ossigenazione può essere realizzata in due modi: collegando il tubo flessibile (16) all'entrata A (dis. 2) o all'entrata B (dis. 3). In caso di ossigenazione attraverso l'entrata A, l'entrata B deve essere chiusa con il tappo fornito (dis. 2).
- regolazione continua dell'intensità del flusso d'acqua per mezzo del regolatore di portata (14) senza necessità di estrarre la pompa dall'acquario.
- i filtri sono equipaggiati con il modulo UNI-UV POWER che garantisce una sicura ed efficiente sterilizzazione dell'acqua nell'acquario.
- per la comodità dell'utilizzatore sono possibili due modalità di sospensione del filtro (dis. 4 e 5).
- il filtro UNI FILTER 1000 è equipaggiato con il contenitore BIO (4) nel quale è posto l'elemento filtrante biologico BIOCERAMAX PRO 600.
- per i filtri UNI FILTER 500, 750, 1000 è possibile comprare a parte dei contenitori BIO (4) supplementari
- i filtri sono forniti di cavo di alimentazione della lunghezza di 1,5m.
- i filtri sono realizzati secondo le norme di sicurezza della Repubblica Polacca e dell'Unione Europea.

NORME DI SICUREZZA

Il dispositivo acquistato è stato prodotto secondo le norme di sicurezza attualmente in vigore in Unione Europea. Per un utilizzo a lungo e in piena sicurezza vi preghiamo di attenersi alle seguenti norme di sicurezza:
- Il dispositivo non può essere utilizzato all'aperto, e va utilizzato unicamente secondo la sua destinazione d'uso.
- Il dispositivo può essere alimentato unicamente da una rete elettrica con tensione nominale corrispondente a quella indicata sul dispositivo.
- Se il dispositivo si trova fuori dall'acqua va scollegato dalla rete elettrica.
- È vietato utilizzare un dispositivo danneggiato, o con il cavo di collegamento danneggiato. Lo stato del cavo di collegamento deve essere controllato prima di ogni utilizzo. È vietato riparare o sostituire il cavo di collegamento, o installarvi elementi aggiuntivi. Nel caso di danneggiamento del cavo, bisogna sostituire l'intero dispositivo.
- La massima profondità di immersione è indicata nelle caratteristiche tecniche.
- Prima di immergere le mani nell'acqua bisogna sempre scollegare dall'alimentazione elettrica tutti i dispositivi che si trovano nell'acquario.
- I raggi ultravioletti emessi dal LED sono dannosi per gli occhi e per la pelle. E' vietato accendere il dispositivo fuori dal filtro, ed è vietato osservare i LED illuminati all'interno della cupola!
- Il presente dispositivo non è destinato all'uso da parte di persone (bambini inclusi) con limitata abilità fisica, sensoriale o psichica, o da parte di persone senza esperienza o conoscenza del dispositivo, a meno che ciò non avvenga sotto sorveglianza, o secondo le istruzioni per l'utilizzo del dispositivo, trasmesse dalle persone responsabili per la loro sicurezza. Bisogna evitare che i bambini giochino con il dispositivo.

INSTALLAZIONE E MANUTENZIONE

Inserire il tubo flessibile di aspirazione dell'aria (16) all'entrata dell'aria A o B. 2. Inserire il sospensore (10) nella base (11). 3. Attaccare mediante le ventose la base (11) al vetro dell'acquario alla altezza desiderata. 4. Inserire il filtro sulla guida della base (11). ATTENZIONE. Il bordo superiore del corpo motore (1) deve trovarsi sotto il livello dell'acqua e il regolatore di ossigenazione (15) non può essere immerso nell'acqua). ATTENZIONE A causa dell'evaporazione il livello dell'acqua nell'acquario si abbassa! 5. Accendere il filtro inserendo la spina nella presa di rete. Accedere il modulo UNI-UV POWER (14) inserendo la spina nella presa di rete. L'accensione dei LED ultravioletti può essere controllata attraverso la parete del filtro.
Per mantenere elevata l'efficienza del filtro, si consiglia di eseguire una pulizia regolare dell'elemento filtrante (6, 7), del rotore (13), della camera del rotore e delle lenti dei LED ultravioletti. A tale scopo non vanno mai utilizzati detergenti (sapone, detergente per le stoviglie, ecc.) o solventi. I resti di tali sostanze che rimangono nel filtro possono provocare malattie e morte dei pesci. A seconda delle condizioni di utilizzo (temperatura dell'acqua, qualità della tensione di alimentazione) i LED ultravioletti possono avere diverso grado di invecchiamento. Considerando le normali condizioni di utilizzo nell'acquario, dopo 10000 ore i LED ultravioletti perdono circa il 20% della loro potenza. Dopo questo tempo l'utilizzatore deve decidere, sulla base delle proprie osservazioni, se tale livello di irraggiamento è sufficiente per mantenere pulito l'acquario, o se bisogna sostituire il modulo UNI-UV POWER (14).
Pulizia dell'elemento filtrante: 1. Spegnere il dispositivo estraendo la spina dalla presa di rete! 2. Estrarre il filtro dall'acqua. 3. Estrarre il contenitore del filtro (7). 4. Estrarre l'elemento filtrante (6) e sciacquarlo con cura nell'acqua sporca estratta precedentemente dall'acquario. 5. Rimontare il filtro in successione inversa.
Pulizia del rotore e della camera del rotore: 1. Spegnere il dispositivo estraendo la spina dalla presa di rete! 2. Estrarre il filtro dall'acqua. 3. Ruotare a destra il modulo UNI-UV POWER (14) ed estrarlo dal corpo motore (1). 4. Estrarre il rotore (13). 5. Eliminare i depositi dal rotore (13) e dalla camera del rotore, sciacquandolo sotto un getto di acqua corrente. 6. Rimontare il filtro in successione inversa.

SMONTAGGIO E SMALTIMENTO

Le apparecchiature elettriche ed elettroniche usate non possono essere smaltite con i rifiuti domestici. La raccolta e lo smaltimento differenziati di questo tipo di rifiuti contribuisce alla difesa dell'ambiente naturale. L'utilizzatore ha la responsabilità di consegnare l'apparecchiatura usata in un punto di raccolta specializzato, dove sarà preso in consegna gratuitamente. E' possibile ottenere informazioni circa tali punti di raccolta presso le autorità locali, o presso il punto vendita.

CONDIZIONI DI GARANZIA

Il produttore fornisce una garanzia per un periodo di 24 mesi, a partire dalla data di acquisto. La garanzia copre esclusivamente i danni derivanti da colpa del produttore cioè i difetti dei materiali e gli errori di montaggio. Non copre i danni conseguenti all'utilizzo improprio del dispositivo, o all'utilizzo del dispositivo a scopi non conformi alla sua destinazione d'uso. Attenzione: ogni tentativo di modifica o di smontaggio del dispositivo che non rientra nell'ambito del normale utilizzo e manutenzione, provoca la perdita della garanzia!
Nel caso venga rilevato un malfunzionamento, è necessario inviare il dispositivo all'indirizzo del venditore o del produttore, insieme alla carta di garanzia compilata. Condizione per il riconoscimento del diritto alla garanzia è la corrispondenza tra la data di produzione impressa sul prodotto e quella indicata sulla carta di garanzia. Le presenti condizioni non escludono, non limitano e non sospendono i diritti dell'acquirente derivanti dalla difformità tra il prodotto e il contratto.
La garanzia è limitata unicamente alla riparazione o alla sostituzione del dispositivo stesso. La garanzia non comprende le conseguenze della perdita o della distruzione di qualsiasi altro oggetto.

AQUAEL®

UNI FILTER UV POWER

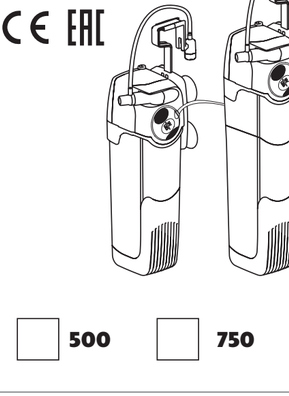

PL GB DE FR RU CZ ES IT

500 750 1000

AQUAEL Sp. z o. o.
16-400 Suwałki, Dubowo II 35, Poland
www.aquael.com, e-mail: service@aquael.com

D / MULTI-B / 2016-05-09

KARTA GWARANCYJNA / GUARANTEE CARD
GARANTIESCHEIN / FICHE DE GARANTIE
ГАРАНТИЙНЫЙ ЛИСТ / ГАРАНЦІОННИ КАРТА
ZÁRUČNÍ LIST / GARANCIALEVÉL
SCHEDA DI GARANZIA / CARTA DE GARANTÍA
CARTA DE GARANTIA / GARANTIBEVIS

Data produkcji / Date of production / Herstellungsdatum
Date de production / Datum výroby / Дата изготовления
Data di produzione / Datum na proizvodnjo / Gyártási idő / Data de producione
Data de produção / Fecha de producción / Produktionsdatum

Data sprzedaży / Date of selling / Verkaufsdatum
Az eladás dátuma / Fecha de venta / Datum prodeje
Date de vente / Data di vendita / Data de venda
Дата продажи / Дата на продажба / Försäljningsdatum

Stempel i podpis sprzedawcy / Stamp & signature of seller
Stempel und Unterschrift des Händlers / Cachet et signature du vendeur
Razítko a podpis prodávajícího / Az eladó pecsétje és aláírása
Штамп и подпись продавца / Печат и подпис на продавача
Cuño y firma del vendedor / Timbro e firma del commesso
Carimbo e assinatura do vendedor / Säljarens stämpel och signatur