но безопасного использования и понимают связанные с этим опасности. Дети не должны производить чистку и техническое обслуживание без присмотра. Дети не должны играть с прибором (рис. E).

7. ВНИМАНИЕ! Шнур питания должен быть подключен к сети, как показано на рис. F, чтобы участок шнура свободно свисал под вилкой. Это необходимо для предотвращения возможного попадания воды в розетку в случае образования конденсата на шнуре питания.

МОНТАЖ И ВВОД В ЭКСПЛУАТАЦИЮ. Фильтр следует повесить на стенку аквариума в соответствии с рисунком на титульном листе инструкции. Для начала наполните корпус фильтра (3) водой, а затем вставьте вилку шнура питания в сетевую розетку. Правильно установленный фильтр выдавливает воздух из всасывающей системы вскоре после включения (примерно через 30 секунд) и начинает всасывать воду из аквариума. Производительность насоса можно изменять в широком диапазоне с помощью регулятора (1), расположенного в верхней части переливного устройства. Отрегулировать положение фильтра можно с помощью регулятора угла наклона (6). Фильтры FZN PRO 700/1000/1500 имеют звукопоглощающие резиновые амортизаторы (7), которые предотвращают вибрацию и отлично снижают уровень шума.

УСТАНОВКА ПОВЕРХНОСТНОГО СКИММЕРА. Каскадные фильтры FZN PRO 700/1000/1500 имеют возможность работы с поверхностным скиммером (в комплекте) для дополнительной очистки поверхности воды. Чтобы подключить скиммер, расположите всасывающую трубку так, как показано на рис. 3. Скиммер должен быть подключен к боковому входному отверстию, как показано на рисунке. Регулировка всасывания зависит от вращения корпуса скиммера для достижения желаемого эффекта. Если вы не хотите использовать поверхностный скиммер, всасывающая трубка должна быть установлена в положение как на рис. 2.

ЗАМЕНА ФИЛЬТРУЮЩИХ КАРТРИДЖЕЙ. Чтобы заменить фильтрующие картриджи, выньте вилку из розетки, снимите крышку фильтра (4), а затем извлеките фильтрующие материалы, выдвинув весь контейнер или отдельные картриджи из фильтрующей камеры.

1. Чтобы извлечь один картридж из контейнера, откройте защелку, а затем извлеките одиночный картридж. После очистки или замены на новый вставьте картридж до щелчка.
2. Чтобы извлечь контейнер целиком, осторожно выдвиньте его из фильтрующей камеры с помощью ручек, а затем извлеките картриджи для обслуживания.

Мы рекомендуем использовать оригинальные фильтрующие картриджи. В зависимости от потребностей доступны картриджи, обеспечивающие соответствующую механическую, биологическую и химическую фильтрацию. Пользователь также может самостоятельно использовать другие фильтрующие материалы. Для этого извлеките фильтрующие картриджи из контейнера. В пустой контейнер можно поместить иные фильтрующие материалы (губки и/или сыпучие наполнители).

ОБСЛУЖИВАНИЕ И УХОД (рис. 1). Фильтр приводится в движение энергоэффективным водонепроницаемым синхронным двигателем. Раз в несколько недель, предпочтительно при очистке фильтрующих картриджей, двигатель следует демонтировать, поворачивая против часовой стрелки, пока он не выскользнет из корпуса, затем снять крышку роторной камеры (9) и осторожно извлечь ротор (8) из камеры. Тщательно очистите ротор (8) и роторную камеру. После того, как ротор (8) установлен на место и закреплена крышка ротора (9), он должен вращаться без какого-либо сопротивления.

ДЕМОНТАЖ И УТИЛИЗАЦИЯ. Использованное электрическое и электронное бытовое оборудование нельзя выбрасывать в мусорные ящики. Селекция, сбор и правильная утилизация отходов такого рода способствует защите ресурсов окружающей среды и позволяет избежать негативного влияния на здоровье, для которого неправильное обращение с отходами может представлять опасность. Пользователь является лицом, ответственным за доставку использованного оборудования в специализированный приёмный пункт, где это оборудование примут бесплатно. Информацию о таких пунктах можно получить в местной администрации, в пункте продажи или в сервисе изготовителя.

ГАРАНТИЙНЫЕ УСЛОВИЯ. Производитель предоставляет гарантию на период 24 месяца, считая от даты покупки. Гарантия распространяется на повреждения, возникшие по вине производителя, т.е. дефекты материалов или ошибки при заводской сборке. Гарантия не распространяется на повреждения, возникшие из-за неправильной эксплуатации устройства или использования не по назначению Внимание! Любые попытки внесения конструкционных изменений или разборка устройства, выходящие за пределы его нормальной эксплуатации или ухода, влекут за собой потерю гарантии. В случае обнаружения неправильной работы устройства, необходимо выслать его вместе с документом, подтверждающим покупку, по адресу изготовителя, дистрибьютора или сервисного центра. Настоящие гарантийные условия не исключают, не ограничивают и не приостанавливают прав покупателя, вытекающих из несоответствия товара условиям договора. Гарантия ограничена восстановлением или заменой устройства и не обеспечивает последствий потери или уничтожения, каких-либо других элементов/ресурсов произошедших вследствие работы устройства.

Гарантийный ремонт и сервисное обслуживание.
Сервис Россия:
e-mail: aquael-service@ya.ru
vk.com/aquaelrus

CS NÁVOD K OBSLUZE

Vážený pane nebo paní, děkujeme, že jste si zakoupili produkt AQUAEL. Jsme přesvědčeni, že s jeho výkonem budete spokojeni. Abyste předešli problémům souvisejícím s jeho používáním, přečtěte si prosím předem pozorně následující pokyny.

OSUD. Externí filtr FZN-PRO 700, FZN-PRO 1000 a FZN-PRO 1500, který jste si zakoupili, slouží k čištění vody v akváriu. Filtry řady FZN PRO jsou určeny pro nádrže o objemu 75 až 300 litrů, podle údajů uvedených v technických údajích. Tato zařízení se snadno staví a snadno se používají i pro začínajícího akvaristu. Voda se odebírá ze spodních částí akvária, čerpá se přes filtrační patrony a poté se nalévá zpět do akvária. Filtr má motor, který je umístěn v sacím modulu a je umístěn uvnitř akvária. Díky tomu je filtr velmi tichý a jeho použití je zcela bezpečné. Nehrozí únik motorového prostoru a únik vody. Filtry FZN PRO 700/1000/1500 jsou dodávány s povrchovým skimmerem, který navíc čistí vodní hladinu v akváriu.

PODMÍNKY PRO BEZPEČNÉ POUŽITÍ

Zařízení, které jste zakoupili, bylo vyrobeno v souladu s aktuálními bezpečnostními normami platnými v Evropské unii. Pro jeho dlouhodobé a bezpečné používání si prosím přečtěte následující bezpečnostní podmínky:

1. Před instalací a každým uvedením spotřebiče do provozu si prosím pečlivě přečtěte tento návod k obsluze a montáži (obr. A).
2. Spotřebič je určen pouze pro vnitřní použití a pouze k účelu, ke kterému je určen (obr. B).
3. Spotřebič smí být napájen pouze ze sítě o jmenovitém napětí uvedeném na spotřebiči.
4. Odpojitelný napájecí kabel nelze vyměnit. Pokud je kabel poškozen, zařízení se stává nepoužitelným (obr. C).
5. Před montáží, demontáží nebo čištěním vždy odpojte spotřebič od elektrické sítě (obr. D).
6. Tento spotřebič mohou používat děti starší 3 let a osoby se sníženými fyzickými, smyslovými nebo duševními schopnostmi nebo s nedostatkem zkušeností a znalostí, pokud jsou pod dohledem nebo byly poučeny o bezpečném používání spotřebiče a rozumí souvisejícím nebezpečím. Čištění a údržbu by neměly provádět děti bez dozoru. Děti by si se spotřebičem neměly hrát (obr. E).
7. POZOR! Napájecí kabel by měl být připojen k elektrické síti, jak je znázorněno na (obr. F) tak, aby část kabelu volně visela pod zástrčkou.
8. Tím se zabrání možnému zaplavení zástrčky vodou v případě kondenzace na připojovacím vedení.

INSTALACE A SEŘÍZENÍ. Filtr by měl být zavěšen na stěně akvária podle obrázku na titulní straně tohoto návodu. Pro začátek naplňte filtrační nádrž (3) vodou a poté zasuňte zástrčku propojovacího kabelu do síťové zásuvky. Správně nainstalovaný filtr brzy po zapnutí nasaje vzduch z odsávacího systému (po cca ½ min.) a začne odčerpávat vodu z akvária. Výkon čerpadla lze nastavit ovládacím knoflíkem (11) umístěným na horní straně přepadové jednotky v širokém rozsahu. Úhel sklonu filtru lze nastavit pomocí regulátoru stáčení (6). Filtry FZN PRO 700/1000/1500 jsou vybaveny pryžovými tlumiči nárazů pohlcujícími zvuk (7), které zabraňují přenosu vibrací a dokonale snižují hluk.

INSTALACE POVRCHOVÉHO SKIMMERU. Kaskádové filtry FZN PRO mají schopnost pracovat s integrovaným povrchovým skimmerem pro dodatečné čištění vodní hladiny akvária. Pro připojení skimmeru umístěte saci trubici podle obr. 3. K bočnímu vstupu by měl být připojen skimmer, jak je znázorněno. Nastavení závisí na rotaci těla skimmeru, aby se dosáhlo požadovaného efektu. Pokud nechcete používat povrchový skimmer, měla by být saci trubice nastavena do polohy, kterou ilustruji (obr. 2).

VÝMĚNA FILTRAČNÍCH VLOŽEK. Chcete-li vyměnit filtrační vložky, vytáhněte síťovou zástrčku, sejměte víčko filtru (4) a poté vyjměte filtrační vložky vysunutím celé patrony nebo jednotlivých vložek z filtrační komory.

1. Chcete-li vyjmout jednu kazetu z kazety, otevřete západku a poté jednu kazetu vysuňte. Po vyčištění nebo výměně za novou vložte kazetu, dokud nezapadne na místo.
2. Chcete-li vyjmout celou kartuši, opatrně ji vysuňte z filtrační komory pomocí rukojetí a poté kazety vysuňte za účelem servisu.

Doporučujeme používat originální filtrační patrony. V závislosti na potřebách jsou k dispozici kazety, které zajišťují vhodnou mechanickou, biologickou a chemickou filtraci. Uživatel může také samostatně zaměnitelně používat jiné filtrační vložky. Chcete-li to provést, vyjměte filtrační vložky z násypky. Do prázdné násypky můžete umístit kazety ve formě odpovídající houby a/nebo volných kazet.

ÚDRŽBA (obr. 1). Filtr je poháněn vodotěsným synchronním motorem nenáročným na údržbu. Každých několik týdnů, nejlépe při čištění filtračních vložek, by měly být demontovány otáčením proti směru hodinových ručiček, dokud nevykloužnou z těla, poté sejměte kryt komoru rotoru (9) a vyjměte oběžné kolo (8). Důkladně vyčistěte oběžné kolo (8) i sedlo oběžného kola v tělese čerpadla. Jakmile je rotor (8) na svém místě a kryt rotoru (9) je připevněn, měl by se otáčet bez jakéhokoli odporu.

DEMONTÁŽ A LIKVIDACE. Použité elektrické a elektronické spotřebiče se nesmí volně vyhazovat do odpadu. Třídění a správné zužitkování odpadu tohoto typu přispívá k ochraně přírodního bohatství a zabraňuje negativním dopadům na zdraví, které může být nezodpovědným zacházením s odpady ohroženo. Uživatel je zodpovědný za odevzdání použitých spotřebičů do speciální sběrny, kde budou bezplatně přijaty. Informace o takové sběrně získáte u místních úřadů, na prodejním místě nebo v servisu výrobce.

ZARUČNÍ PODMÍNKY. Výrobce dává záruku na období 24 měsíců počínaje dnem nákupu. Záruka je dávána na poškození, které vznikly vinou výrobce, tzn. použití nesprávných materiálů anebo vysledkem montažních chyb. Záruka se nevztahuje na poškození, které vznikly nesprávným použitím výrobku, vnějších mechanických poškození, a nebo provedení neoprávněných změn zákazníkem. Podmínkou správného přihlášení záruční opravy je soulad datům výroby vytlačene na tělese čerpadla a také zapsáne na zaručním listě. Tyto záruční podmínky nevylučují, neomezují ani neruší práva kupujícího v případě rozdílů zboží oproti smlouvě.

ES INSTRUCCIÓN DE SERVICIO

Estimado señor o señora, gracias por comprar un producto AQUAEL. Estamos convencidos de que quedará satisfecho con su rendimiento. Para evitar cualquier problema relacionado con su uso, lea atentamente las siguientes instrucciones de antemano.

DESTINO. El filtro externo FZN-PRO 700, FZN-PRO 1000 y FZN-PRO 1500 que ha comprado se utiliza para purificar el agua del acuario. Los filtros de la serie FZN PRO están diseñados para depósitos con una capacidad de 75 a 300 litros, según las indicaciones incluidas en los datos técnicos. Estos dispositivos son fáciles de construir y fáciles de usar incluso para un acuarista principiante. El agua se toma de las partes inferiores del acuario, se bombea a través de cartuchos de filtro y luego se vierte de nuevo en el acuario. El filtro tiene un motor que se encuentra en el módulo de succión y se encuentra dentro del acuario. Gracias a esto, el filtro es muy silencioso y completamente seguro de usar. No hay riesgo de fugas en el compartimiento del motor ni fugas de agua. Los filtros FZN PRO 700/1000/1500 vienen completos con un skimmer de superficie que limpia adicionalmente la superficie del agua en el acuario.

CONDICIONES PARA UN USO SEGURO

El dispositivo que ha comprado ha sido fabricado de acuerdo con las normas de seguridad vigentes en la Unión Europea. Para su uso seguro y a largo plazo, lea las siguientes condiciones de seguridad:

1. Antes de la instalación y de cada puesta en marcha del aparato, lea atentamente estas instrucciones de funcionamiento y montaje (Fig. A).
2. El aparato está diseñado para usarse solo en interiores y solo para el propósito para el que fue diseñado (Fig. B).
3. El aparato solo puede alimentarse desde la red eléctrica de la tensión nominal especificada en el aparato.
4. El cable de alimentación no desmontable no se puede reemplazar. Si el cable se daña, el equipo queda inutilizable (Fig. C).
5. Desconecte siempre el aparato de la fuente de alimentación antes de montarlo, desmontarlo o limpiarlo (Fig. D).
6. Este aparato puede ser utilizado por niños mayores de 3 años y personas con capacidades físicas, sensoriales o mentales reducidas, o falta de experiencia y conocimiento, si han recibido supervisión o instrucciones sobre el uso del aparato de manera segura y comprenden los peligros involucrados. La limpieza y el mantenimiento no deben ser realizados por niños sin supervisión. Los niños no deben jugar con el aparato (Fig. E).
7. ¡ATENCIÓN! El cable de alimentación debe conectarse a la red eléctrica como se muestra en la (Fig. F) de modo que la sección del cable cuelgue libremente debajo del enchufe. Esto es para evitar que el enchufe se inunde de agua en caso de condensación en la línea de conexión.

INSTALACIÓN Y AJUSTE. El filtro debe colgarse en la pared del acuario de acuerdo con la imagen de la portada de este manual. Para comenzar, llene el tanque del filtro (3) con agua y luego inserte el enchufe del cable de conexión en la toma de corriente. Un filtro correctamente instalado succionará el aire del sistema de succión poco después de encenderlo (después de aproximadamente ½ min.) y comenzará a bombear agua fuera del acuario. La capacidad de la bomba se puede ajustar mediante la perilla de control (11) ubicada en la parte superior de la unidad de desbordamiento en un amplio rango. El ángulo de inclinación del filtro se puede ajustar con el regulador de guiñada (6). Los filtros FZN PRO 700/1000/1500 tienen amortiguadores de goma fonoabsorbentes (7) que evitan la transmisión de vibraciones y reducen perfectamente el ruido.

INSTALACIÓN DE UN SKIMMER DE SUPERFICIE. Los filtros en cascada FZN PRO tienen la capacidad de trabajar con un skimmer de superficie integrado para una limpieza adicional de la superficie del agua del acuario. Para conectar el skimmer, coloque el tubo de succión de acuerdo con la Fig. 3. Se debe conectar un skimmer a la entrada lateral como se muestra. El ajuste de succión depende de la rotación del cuerpo del skimmer para lograr el efecto deseado. Si no desea utilizar un skimmer de superficie, el tubo de succión debe colocarse en la posición que ilustro (Fig. 2).

SUSTITUCIÓN DE CARTUCHOS FILTRANTES. Para reemplazar los cartuchos de filtro, extraiga el enchufe de red, retire la tapa del filtro (4) y luego retire los cartuchos de filtro deslizando el cartucho completo o los cartuchos individuales fuera de la cámara del filtro.

1. Para extraer un solo cartucho del cartucho, abra el pestillo y luego expulse el cartucho individual. Después de limpiar o reemplazar por uno nuevo, inserte el cartucho hasta que encaje en su lugar.
2. Para extraer el cartucho completo, deslícelo suavemente fuera de la cámara del filtro con las manijas y luego deslice los cartuchos hacia afuera para su mantenimiento.

Recomendamos utilizar cartuchos de filtro originales. Dependiendo de las necesidades, se dispone de cartuchos que proporcionan una filtración mecánica, biológica y química adecuada. El usuario también puede utilizar otros cartuchos de filtro indistintamente por su cuenta. Para ello, retire los cartuchos de filtro de la tolva. En la tolva vacía, puede colocar los cartuchos en forma de esponja a juego y/o cartuchos sueltos.

MANTENIMIENTO (Fig. 1). El filtro es accionado por un motor síncrono, estanco y de bajo mantenimiento. Cada pocas semanas, preferiblemente al limpiar los cartuchos de filtro, debe desmontarse girando en sentido contrario a las agujas del reloj hasta que se deslice fuera del cuerpo, luego retire la tapa de la cámara del rotor (9) y retire el impulsor (8). Limpie a fondo tanto el impulsor (8) como el asiento del impulsor en el cuerpo de la bomba. Una vez que el rotor (8) está en su lugar y la cubierta del rotor (9) está colocada, debe girar sin ninguna resistencia.

EL DESMONTAJE Y LA CASACION. El equipo eléctrico y electrónico desgastado no se debe tirar a la basura. La selección y el reciclaje correcto de estos elementos ayuda a proteger el medio ambiente y ayuda a evitar las consecuencias negativas sobre la salud causadas por el uso indebido de este tipo de residuos. El usuario es responsable de llevar el equipo desgastado a un punto de recogida, donde será depositado gratuitamente. La información sobre los puntos de recogida se puede obtener los ayuntamientos, en los puntos de venta o directamente de productor.

CONDICIONES DE LA GARANTIA. El productor da la garantía para 24 meses, comenzando con la fecha de la compra. La garantía contiene averías causadas por una falla de parte del productor, osea fallas materiales o de ensamblaje. No cubre averías causadas por un uso del artefacto inapropiado o por hacer transformaciones por el comprador. Para arreglar la reparación hay que mandar el calentador junto con la carta de garantía escrita por el vendedor a la dirección del productor o distribuidor. Las siguientes condiciones no excluyen, no limitan ni suspenden los derechos del comprador que resultan de diferencia entre el producto y el contrato.

IT ISTRUZIONI D' USO

Gentile signore o signora, grazie per aver acquistato un prodotto AQUAEL. Siamo convinti che rimarrai soddisfatto delle sue prestazioni. Per evitare problemi legati al suo utilizzo, si prega di leggere attentamente le seguenti istruzioni in anticipo.

DESTINO. Il filtro esterno FZN-PRO 700, FZN-PRO 1000 e FZN-PRO 1500 che hai acquistato viene utilizzato per purificare l'acqua dell'acquario. I filtri della serie FZN PRO sono progettati per serbatoi con capacità da 75 fino a 300 litri, secondo le indicazioni riportate nei dati tecnici. Questi dispositivi sono semplici da costruire e facili da usare anche per un acquariofilo principiante. L'acqua viene prelevata dalle parti inferiori dell'acquario, pompata attraverso le cartucce filtranti e poi riversata nuovamente nell'acquario. Il filtro ha un motore che si trova nel modulo di aspirazione e si trova all'interno dell'acquario. Grazie a ciò, il filtro è molto silenzioso e completamente sicuro da usare. Non vi è alcun rischio di perdite del vano motore e perdite d'acqua. I filtri FZN PRO 700/1000/1500 sono dotati di uno schiumatoio di superficie che pulisce ulteriormente la superficie dell'acqua nell'acquario.

CONDIZIONI PER UN USO SICURO

Il dispositivo che hai acquistato è stato realizzato in conformità alle norme di sicurezza vigenti nell'Unione Europea. Per un uso sicuro e a lungo termine, leggere le seguenti condizioni di sicurezza:

1. Prima dell'installazione e di ogni messa in funzione dell'apparecchio, leggere attentamente le presenti istruzioni per l'uso e il montaggio (Fig. A).
2. L'apparecchio è destinato all'uso solo in ambienti chiusi e solo per lo scopo previsto (Fig. B).
3. L'apparecchio può essere alimentato solo dalla rete elettrica con la tensione nominale specificata sull'apparecchio.
4. Il cavo di alimentazione non staccabile non può essere sostituito. Se il cavo è danneggiato, l'apparecchiatura diventa inutilizzabile (Fig. C).
5. Scollegare sempre l'apparecchio dalla rete elettrica prima di montarlo, smontarlo o pulirlo (Fig. D).
6. Questo apparecchio può essere utilizzato da bambini di età superiore ai 3 anni e da persone con ridotte capacità fisiche, sensoriali o mentali, o prive di esperienza e conoscenza, se sono state supervisionate o istruite sull'uso dell'apparecchio in modo sicuro e se ne comprendono i rischi. La pulizia e la manutenzione non devono essere eseguite da bambini senza supervisione. I bambini non devono giocare con l'apparecchio (Fig. E).
7. ATTENZIONE! Il cavo di alimentazione deve essere collegato alla rete come mostrato in (Fig. F) in modo che la sezione del cavo penda liberamente sotto la spina. Questo per evitare che la spina si allaghi d'acqua in caso di condensa sulla linea di collegamento.

INSTALLAZIONE E REGOLAZIONE. Il filtro deve essere appeso alla parete dell'acquario secondo l'immagine sul frontespizio di questo manuale. Per iniziare, riempire d'acqua il serbatoio del filtro (3) e quindi inserire la spina del cavo di collegamento nella presa di corrente. Un filtro correttamente installato aspira l'aria dal sistema di aspirazione subito dopo l'accensione (dopo circa ½ min.) e inizia a pompare l'acqua dall'acquario. La capacità della pompa può essere regolata tramite la manopola di controllo (11) situata sulla parte superiore dell'unità di traboccopieno in un'ampia gamma. L'angolo di inclinazione del filtro può essere impostato con il regolatore di imbardata (6). I filtri FZN PRO 700/1000/1500 sono dotati di ammortizzatori in gomma fonoassorbente (7) che impediscono la trasmissione delle vibrazioni e riducono perfettamente la rumorosità.

INSTALLAZIONE DI UNO SCHIUMATOIO DI SUPERFICIE. I filtri a cascata FZN PRO hanno la possibilità di funzionare con uno schiumatoio di superficie integrato per un'ulteriore pulizia della superficie dell'acqua dell'acquario. Per collegare lo schiumatoio, posizionare il tubo di aspirazione secondo la Fig. 3. Uno schiumatoio deve essere collegato all'ingresso laterale come mostrato. La regolazione dell'aspirazione dipende dalla rotazione del corpo dello schiumatoio per ottenere l'effetto desiderato. Se non si desidera utilizzare uno schiumatoio di superficie, il tubo di aspirazione deve essere impostato nella posizione illustrata (Fig. 2).

SOSTITUZIONE DELLE CARTUCCE FILTRANTI. Per sostituire le cartucce filtranti, estrarre la spina di alimentazione, rimuovere il tappo del filtro (4) e quindi rimuovere le cartucce filtranti facendo scorrere l'intera cartuccia o le singole cartucce fuori dalla camera del filtro.

1. Per rimuovere una singola cartuccia dalla cartuccia, aprire il fermo ed espellere la cartuccia singola. Dopo la pulizia o la sostituzione con una nuova, inserire la cartuccia finché non scatta in posizione.
2. Per rimuovere la cartuccia completa, farla scorrere delicatamente fuori dalla camera del filtro utilizzando le maniglie, quindi estrarre le cartucce per la manutenzione.

Si consiglia di utilizzare cartucce filtranti originali. A seconda delle esigenze, sono disponibili cartucce che forniscono un'adeguata filtrazione meccanica, biologica e chimica. L'utente può anche utilizzare altre cartucce filtranti in modo intercambiabile da sole. Per fare ciò, rimuovere le cartucce filtranti dalla tramoggia. Nella tramoggia vuota è possibile posizionare le cartucce sotto forma di una spugna abbinata e/o cartucce sciolte.

MANUTENZIONE (Fig. 1). Il filtro è azionato da un motore sincrono a tenuta stagna a bassa manutenzione. Ogni poche settimane, preferibilmente durante la pulizia delle cartucce filtranti, è necessario smontarlo ruotandolo in senso antiorario fino a farlo scivolare fuori dal corpo, quindi rimuovere il coperchio della camera del rotore (9) e rimuovere la girante (8). Pulire accuratamente sia la girante (8) che la sede della girante nel corpo pompa. Una volta che il rotore (8) è in posizione e il coperchio del rotore (9) è fissato, dovrebbe ruotare senza alcuna resistenza.

SMONTAGGIO E SMALTIMENTO. Le apparecchiature elettriche ed elettroniche usate non possono essere smaltite con i rifiuti domestici. La raccolta e lo smaltimento differenziati di questo tipo di rifiuti contribuisce alla difesa delle risorse preziose dell'ambiente naturale, e permette di evitare gli effetti negativi sulla salute, rischio derivante da un comportamento scorretto nello smaltimento dei rifiuti. L'utilizzatore ha la responsabilità di consegnare l'apparecchiatura usata in un punto di raccolta specializzato, dove sarà preso in consegna gratuitamente. E' possibile ottenere informazioni circa tali punti di raccolta presso le autorità locali, o chiedendo presso il punto vendita o l'assistenza del produttore.

CONDIZIONI DI GARANZIA. Il produttore garantisce il prodotto per un periodo di 24 mesi a partire dalla data di acquisto, contro difetti imputabili al produttore, cioe' i difetti dei materiali e dell'assemblaggio. Non sono inclusi nel certificato di garanzia quei difetti causati dall'uso improprio del coperchio o dalle modifiche apportate dall'acquirente. Volendo provvedere alla riparazione occorre inviare l'apparecchio al produttore o al rivenditore, insieme al certificato di garanzia. Condizione per la validità della garanzia è la corrispondenza tra la data di produzione impressa sul corpo della pompa, e quella indicata sulla carta di garanzia. Le presenti condizioni di garanzia non escludono, non limitano e non sospendono i diritti dell'acquirente derivanti dalla mancata corrispondenza della merce con il contratto.

GUARANTEE CARD • KARTA GWARANCYJNA
GARANTIESCHEIN • FICHE DE GARANTIE
ГАРАНТИЙНЫЙ ТАЛОН • HOJA DE GARANTÍA
GARANZIA • ГАРАНЦИОННА КАРТА
ZÁRUČNÍ LIST • ΕΓΓΥΗΣΗ • JAMSTVENI LIST
GARANCIALAP • GARANTIEBEWIJS
FICHA DE GARANTIA • GARANȚIE
GARANTIKORT • ZÁRUČNÝ LIST
ГАРАНТІЙНИЙ ТАЛОН

Date of selling • Data sprzedaży • Verkaufsdatum • Date de vente • Дата продажи • Fecha de venta
Data vendita • Дата на продажба • Datum prodeje • Ημερομηνία πώλησης • Datum predaje • Eladás dátuma
Verkoopdatum • Data de venda • Data vânzării • Försäljningsdatum • Dátum predaja • Дата продажу

Stamp & signature of seller • Stempel i podpis sprzedawcy • Stempel und Unterschrift des Händlers
Cachet et signature du vendur • Печать и подпись продавца • Sello y firma del vendedor
Timbro e firma del venditore • Печат и подпис на продавача • Razítko a podpis prodejce
Σφραγίδα και υπογραφή του πωλητή • Pečat i potpis prodavca • Az eladó pecsétje és aláírása
Stempel en handtekening van de verkoper • Carimbo e assinatura do vendedor
Ștampila și semnătura vânzătorului • Säljares stämpel och namnteckning • Pečiatka a podpis predajcu
Підпис та печатка продавця

CLIENT REMARKS • UWAGI KLIENTA • BEMERKUNGEN DES KUNDEN • REMARQUES DU CLIENT
ЗАМЕЧАНИЯ КЛИЕНТА • COMENTARIOS DEL CLIENTE • COMMENTI DEL CLIENTE
ΖΑΒΕΛΕΖΗΚΙΑ ΗΛΙΕΝΤΑ • POZNÁMKY ZÁKAZNÍKA • ΠΑΡΑΤΗΡΗΣΕΙΣ ΠΕΑΑΤΗ • NAPOMENE KLIJENTA
A FELHASZNÁLÓ MEGJEGYZÉSEI • OPMERKING VAN DE KLANT • OBSERVAÇÕES DO CLIENTE
OBSERVAȚIILE CLIENTULUI • KUNDANMÄRKNINGAR • POZNÁMKY ZÁKAZNÍKA • ПРИМІТКИ КЛІЄНТА
Defect description: • Opis usterki: • Beschreibung des Fehlers: • Description du défaut:
Описание неисправности: • Descripción de avería: • Descrizione del guasto: • Описание на повредата:
Popis závady: • Περιγραφή της βλάβης: • Opis mane: • A hiba leírása: • Beschrijving van het defect:
Descrição da falha: • Descrierea defecțiunii: • Felbeskrivning: • Popis poruchy: • Опис браку:

Gwarancja jest udzielana na okres dwóch lat od daty sprzedaży i obowiązuje na terenie Unii Europejskiej.

AQUAEL®

FZN PRO
700 / 1000 / 1500

CE EAC

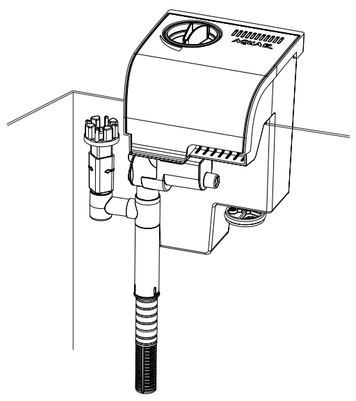

EN PL DE FR RU CS ES IT

AQUAEL sp. z o.o.
PL, 02-849 Warszawa, ul. Krasnowolska 50
www.aquael.com, e-mail: service@aquael.com

A / MULTI-1 / 2024-01-23

TECHNICAL DATA • DANE TECHNICZNE • TECHNISCHE DATEN

FZN PRO		700	1000	1500
Napięcie / Tension / Spannung / Tension / Napéti / Напряжение / Tensión / Tensione	V B	(*)		
Częstotliwość / Frequency / Frequenz / Fréquence / Частота / Frecuencia / Frequenza / Frekvence	Hz Гц	(*)		
Moc / Power / Macht / Pouvoir / Moc / Сила / Poder / Potenza	W Вт	6,2	7,1	13
Maksymalna wydajność pompy/ Maximum pump capacity / Maximale Pumpenleistung / Capacité maximale de la pompe / Maximální výkon čerpadla / Максимальная производительность насоса / Capacidad máxima de la bomba / Capacità massima della pompa	l/h л/ч	700	900	1370
Zalecana pojemnosć akwarium / Recommended aquarium capacity / Empfohlenes Fassungsvermögen des Aquariums / Capacité recommandée de l'aquarium / Doporučená kapacita akvária / Рекомендуемая вместимость аквариума / Capacidad recomendada del acuario / Capacità dell'acquario consigliata	l	75-130	130-200	200-300
Liczba kartridży / Number of cartridges / Anzahl der Patronen / Nombre de cartouches / Počet kazet / Количество картриджей / Número de cartuchos / Numero di cartucce	szt.	2	4	6

(*) napięcie i częstotliwość urządzenia podane na etykiecie wyrobu • the voltage and frequency of the device as indicated on the product label • die Spannung und Frequenz des Geräts, wie auf dem Produktetikett angegeben • la tension et la fréquence de l'appareil telles qu'indiquées sur l'étiquette du produit • napětí a kmitočet zařízení, jak je uvedeno na etiketě výrobku • напряжение и частота устройства, указанны на этикетке продукта • el voltaje y la frecuencia del dispositivo como se indica en la etiqueta del producto • la tensione e la frequenza del dispositivo come indicato sull'etichetta del prodotto

CZĘŚCI • PARTS • TEILE • PIÈCES • DÍLY • ДЕТАЛИ • PIEZAS • PARTI (RYS.1)

1.	Skimmer / Skimmer / Abschäumer / Écumoire / Скиммер / Skimmer / Desnatador / Skimmer
2.	Kartridż / Cartridge / Kartusche / Cartouche / Картридж / Kazeta / Cartucho / Cartuccia
3.	Zasobnik / Resource / Tank / Réservoir / Резервуар / Nádrž / Depósito / Serbatoio
4.	Pokrywa / Cover / Abdeckung / Couverture / Обложка / Obálka / Portada / Copertina
5.	Silnik / Engine / Motor / Moteur / Двигатель / Motor / Motor / Moteur
6.	Regulator odchylenia / Deviation regulator / Ablenkungsregler / Contrôleur de déviation / Контроллер отклонения / Regulátor výchylky / Controlador de desviación / Controllore di deflessione
7.	Gumowy amortyzator / Rubber shock absorber / Gummistoßdämpfer / Amortisseur en caoutchouc/ Резиновый амортизатор / Gumový tlumič nárazů / Amortiguador de goma / Ammortizzatore in gomma
8.	Wirnik / Rotor / Rotor / Rotor / Ротор / Rotor / Rotor / Rotore
9.	Pokrywa wirnika / Rotor cover / Rotordeckel / Couvercle du rotor / Крышка ротора / Kryt rotoru / Cubierta del rotor / Coperchio del rotore
10.	Rurka zasysająca / Suction tube / Absaugrohr / Tube d'aspiration / Всасывающая трубка / Saci trubice / Tubo de aspiración / Tubo di aspirazione
11.	Pokrętło regulacji / Adjustment knob / Steuerknopf / Bouton de commande / Ручка управления / Ovládací knoflík / Mando de control / Manopola di controllo

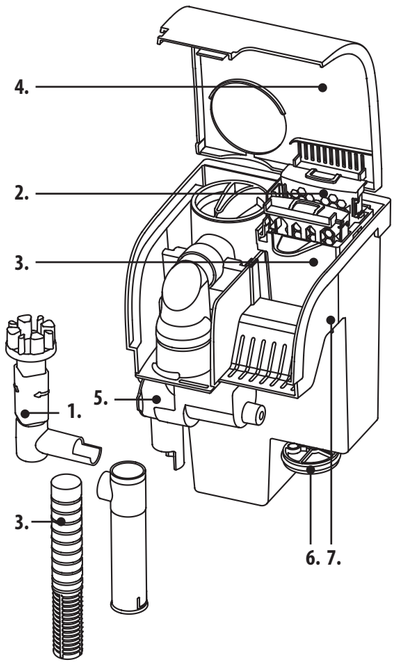

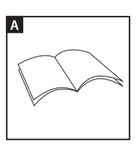

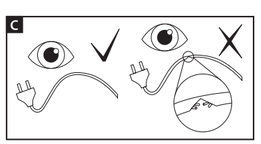

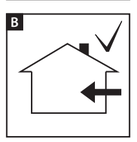

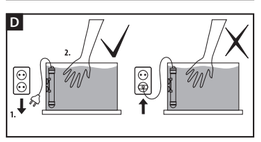

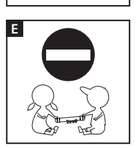

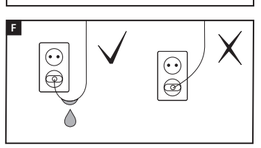

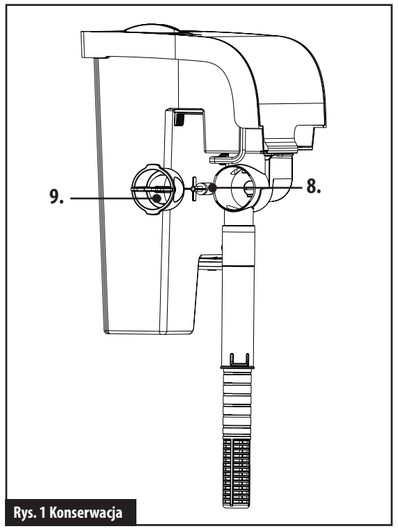

Rys. 1 Konserwacja

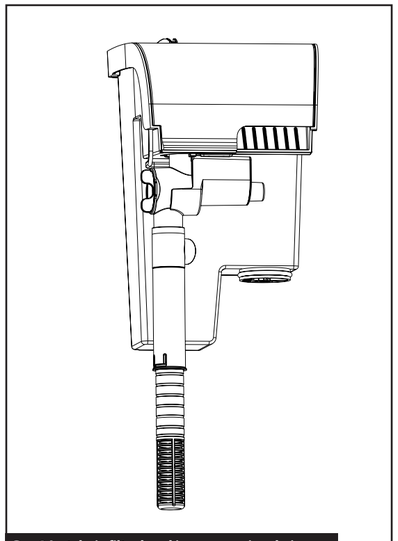

Rys. 2 Instalacja filtra bez skimmera powierzchniowego

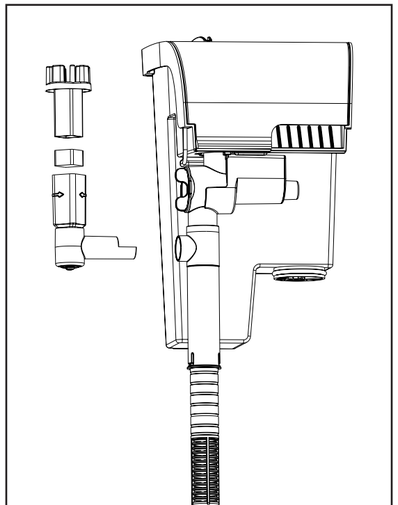

Rys. 3 Instalacja filtra ze skimmerem powierzchniowym

PL INSTRUKCJA OBSŁUGI

Szanowni Państwo, dziękujemy za zakup produktu AQUAEL. Jesteśmy przekonani, że będą Państwo usatysfakcjonowani z jego działania. Aby uniknąć jakichkolwiek problemów związanych z jego użytkowaniem prosimy o uprzednie uważne zapoznanie się z poniższą instrukcją.

PRZEZNACZENIE. Filtr zewnętrzny FZN-PRO 700, FZN-PRO 1000 i FZN-PRO 1500, który Państwo zakupili, służy do oczyszczania wody w akwarium. Filtry serii FZN PRO są przeznaczone do zbiorników o pojemności od 75 aż do 300 litrów, według wskazań ujętych w danych technicznych. Urządzenia te są proste w budowie i łatwe w obsłudze nawet dla początkującego akwarysty. Woda jest pobierana z dolnych partii akwarium, przepompowywana przez wkłady filtracyjne, a następnie wylewana z powrotem do akwarium. Filtr posiada silnik który umieszczony jest w module zasysającym i znajduje się wewnątrz akwarium. Dzięki temu filtr jest bardzo cichy i w pełni bezpieczny w użytkowaniu. Nie ma ryzyka rozszczelnienia komory z silnikiem i wycieku wody. Filtry FZN PRO 700/1000/1500 mają w komplecie skimmer powierzchniowy który dodatkowo oczyszcza taflę wody w akwarium.

WARUNKI BEZPIECZNEGO UŻYTKOWANIA

Zakupione przez Państwa urządzenie zostało wykonane zgodnie z aktualnymi normami bezpieczeństwa obowiązującymi na terenie Unii Europejskiej. Dla jego długotrwałego i bezpiecznego użytkowania prosimy o zapoznanie się z poniższymi warunkami bezpieczeństwa:

1. Przed instalacją i każdym uruchomieniem urządzenia należy dokładnie zapoznać się z niniejszą instrukcją obsługi i montażu (rys. A).
2. Urządzenie przystosowane jest do użytkowania tylko w pomieszczeniach zamkniętych i wyłącznie zgodnie z przeznaczeniem (rys. B).
3. Urządzenie może być zasilane wyłącznie z sieci elektrycznej o napięciu znamionowym podanym na urządzeniu.
4. Przewód zasilający nieodłączalny nie może być wymieniony. Jeżeli przewód ulegnie uszkodzeniu, sprzęt staje się bezużyteczny (rys. C).
5. Przed przystąpieniem do montażu, demontażu lub czyszczenia należy zawsze odłączyć urządzenie od zasilania (rys. D).
6. To urządzenie może być używane przez dzieci w wieku powyżej 3 lat oraz osoby o ograniczonych zdolnościach fizycznych, sensorycznych lub umysłowych lub osoby nieposiadające doświadczenia i wiedzy, jeśli są one nadzorowane lub zostały poinstruowane w zakresie bezpiecznego korzystania z urządzenia i rozumieją związane z tym zagrożenia. Czyszczenie i konserwacja nie mogą być wykonywane przez dzieci bez nadzoru.Dzieci nie powinny bawić się urządzeniem (rys. E).
7. UWAGA! Przewód zasilający należy podłączyć do sieci elektrycznej w sposób zaprezentowany na rys. F tak, aby odcinek przewodu swobodnie zwisał poniżej wtyczki. Ma to na celu zapobieżenie ewentualnego zalania wtyczki wodą w przypadku jej skraplania się na przewodzie przyłączeniowym.

MONTAŻ I REGULACJA. Filtr należy powiesić na ścianie akwarium zgodnie z rysunkiem zamieszczonym na tytułowej stronie tej instrukcji. W celu uruchomienia należy napełnić zasobnik filtra (3) wodą, a następnie włożyć wtyczkę przewodu przyłączeniowego do gniazda sieciowego. Prawidłowo zamontowany filtr wkrótce po włączeniu (po ok. ½ min.) wyssie powietrze z układu sszącego i zaczyna pompować wodę z akwarium. Wydajność pompy regulować można pokrętłem regulacji (11) umieszczonym na górze zespołu przelewowego w szerokim zakresie. Kąt nachylenia filtra można ustawić regulatorem odchylenia (6). Filtry FZN PRO 700/1000/1500 mają wygłuszające gumowe amortyzatory (7) które zapobiegają przenoszeniu drgań i doskonale niwelują hałas.

INSTALACJA SKIMMERA POWIERZCHNIOWEGO. Filtry kaskadowe FZN PRO mają możliwość pracy z zintegrowanym skimmerem powierzchniowym w celu dodatkowego oczyszczenia tafli wody w akwarium. Aby podłączyć skimmer należy ustawić rurkę zasysającą zgodnie z Rys. 3. Do bocznego włotu należy podłączyć skimmer zgodnie z rysunkiem. Regulację zasysania zależy przeprowadzać poprzez przekręcenie korpusu skimmera do uzyskania pożądanego efektu. W sytuacji gdy nie chcemy używac skimmera powierzchniowego rurkę zasysającą należy ustawić w pozycji którą ilustruje Rys. 2.

WYMIANA WKŁADÓW FILTRACYJNYCH. W celu wymiany wkładów filtracyjnych należy: wyciągnąć wtyczkę sieciową, zdjąć pokrywkę filtra (4) a następnie wyjąć wkłady filtracyjne wysuwając kompletny zasobnik lub pojedyncze kartridże z komory filtra.

1. W celu wyjęcia pojedynczego kartridża z zasobnika należy odchylić zatrzask a następnie wysunąć pojedynczy wkład. Po wyczyszczeniu lub wymianie na nowy należy wsunąć kartridż do momentu zatrzaśnięcia.
2. W celu wyjęcia kompletnego zasobnika należy delikatnie wysunąć go z komory filtra korzystając z uchwytów a następnie wysunąć kartridże w celu przeprowadzenia prac serwisowych.

Rekomendujemy używanie oryginalnych kartridży filtracyjnych. W zależności od potrzeb dostępne są wkłady które zapewniają odpowiednia filtrację mechaniczną, biologiczna i chemiczną.
Użytkownik może we własnym zakresie stosować zamiennie również inne wkłady filtracyjne. W tym celu należy usunąć z zasobnika kartridże filtracyjne. W pustym zasobniku można umieścić wkłady w postaci dopasowanej gąbki i/lub wkładów sypkich.

KONSERWACJA (Rys. 1). Filtr jest napędzany przez wodoszczelny, synchroniczny silniczek o niewielkich wymaganiach konserwacyjnych. Co kilka tygodni, najlepiej w czasie czyszczenia wkładów filtracyjnych należy zdemontować poprzez przekręcenie odwrotnie do ruchu wskazówek zegara do momentu aż wysunie się z korpusu, następnie należy zdjąć pokrywkę komory wirnikowej (9) i wyjąć wirnik (8). Dokładnie przeczyścić zarówno wirnik (8), jak i gniazdo wirnika w korpusie pompki. Po włożeniu wirnika (8) w swoje miejsce oraz nałożeniu pokrywy wirnika(9) powinien się on obracać bez żadnych oporów.

DEMONTAŻ I KASACJA. Zużytego sprzętu elektrycznego i elektronicznego nie należy wyrzucać do śmietnika. Selekjonowanie i prawidłowa utylizacja tego typu odpadów przyczynia się do ochrony środowiska naturalnego. Zużyty sprzęt elektryczny i elektroniczny może zawierać niebezpieczne substancje. Właściwa utylizacja zużytego sprzętu pozwoli uniknąć potencjalnych negatywnych skutków dla środowiska i zdrowia. Użytkownik jest odpowiedzialny za dostarczenie zużytego sprzętu do wyspecjalizowanego punktu zbiórki, gdzie będzie on przyjęty bezpłatnie. Informację o takim punkcie można uzyskać u władz lokalnych lub w punkcie zakupu.

WARUNKI GWARANCJI. Producent udziela gwarancji na okres 24 miesięcy licząc od daty zakupu. Gwarancja obowiązuje na terenie Unii Europejskiej. Gwarancja obejmuje wyłącznie uszkodzenia powstałe z winy producenta, tj. wady materiałowe lub błędy montażowe, nie obejmuje natomiast uszkodzeń powstałych z winy użytkownika na skutek niewłaściwego obchodzenia się z urządzeniem lub też wykorzystania go do celów niezgodnych z jego przeznaczeniem. Uwaga: jakiekolwiek próby przerobek lub demontażu sprzętu wykraczające poza zakres jego normalnego użytkowania i konserwacji powodują utratę gwarancji! W przypadku stwierdzenia nieprawidłowości działania urządzenia należy przesłać je wraz z wypełnioną kartą gwarancyjną na adres sprzedawcy lub producenta. Warunkiem uznania gwarancji jest zgodność daty produkcji wytłoczonej na produkcie z datą wypisaną na karcie gwarancyjnej. Niniejsze warunki nie wyłączają, nie ograniczają ani nie zawieszają uprawnień kupującego wynikających z niezgodności towaru z umową. Gwarancja jest ograniczona wyłącznie do naprawy lub wymiany samego urządzenia. Nie obejmuje ona skutków utraty lub zniszczenia jakichkolwiek innych obiektów.

ENG OPERATION MANUAL

Dear Sir or Madam, thank you for purchasing an AQUAEL product. We are convinced that you will be satisfied with its performance. To avoid any problems related to its use, please read the following instructions carefully beforehand.

DESTINY. The FZN-PRO 700, FZN-PRO 1000 and FZN-PRO 1500 external filter that you have purchased is used to purify the water in the aquarium. The filters of the FZN PRO series are designed for tanks with a capacity of 75 up to 300 liters, according to the indications included in the technical data. These devices are simple to build and easy to use even for a beginner aquarist. Water is taken from the lower parts of the aquarium, pumped through filter cartridges, and then poured back into the aquarium. The filter has a motor that is located in the suction module and is located inside the aquarium. Thanks to this, the filter is very quiet and completely safe to use. There is no risk of leakage of the engine compartment and water leakage. The FZN PRO 700/1000/1500 filters come complete with a surface skimmer that additionally cleans the water surface in the aquarium.

CONDITIONS FOR SAFE USE

The device you have purchased has been made in accordance with the current safety standards in force in the European Union. For its long-term and safe use, please read the following safety conditions:

1. Before installation and each start-up of the appliance, please read these operating and assembly instructions carefully (Fig. A).
2. The appliance is intended for use only indoors and only for its intended purpose (Fig. B).
3. The appliance may only be supplied from the mains electricity supply of the rated voltage specified on the appliance.
4. The non-detachable power cord cannot be replaced. If the cable is damaged, the equipment becomes unusable (Fig. C).
5. Always disconnect the appliance from the power supply before mounting, disassembling or cleaning (Fig. D).
6. This appliance can be used by children over 3 years of age and persons with reduced physical, sensory or mental capabilities, or lack of experience and knowledge, if they have been given supervision or instruction concerning use of the appliance in a safe way and understand the hazards involved. Cleaning and maintenance shall not be performed by children without supervision. Children should not play with the appliance (Fig. E).
7. ATTENTION! The power cord should be connected to the mains as shown in (Fig. F) so that the cord section hangs freely below the plug. This is to prevent the plug from possibly flooding with water in the event of condensation on the connecting line.

INSTALLATION AND ADJUSTMENT. The filter should be hung on the aquarium wall according to the picture on the title page of this manual. To start, fill the filter tank (3) with water and then insert the plug of the connecting cable into the mains socket. A properly installed filter will suck air from the suction system soon after switching on (after approx. ½ min.) and start pumping water out of the aquarium. The pump capacity can be adjusted by the control knob (11) located on the top of the overflow unit in a wide range. The angle of inclination of the filter can be set with the yaw regulator (6). The FZN PRO 700/1000/1500 filters have sound-absorbing rubber shock absorbers (7) that prevent vibration transmission and perfectly reduce noise.

INSTALLING A SURFACE SKIMMER. FZN PRO cascade filters have the ability to work with an integrated surface skimmer for additional cleaning of the aquarium water surface. To connect the skimmer, position the suction tube according to Fig. 3. A skimmer should be connected to the side inlet as shown. Suction adjustment depends on the rotation of the skimmer body to achieve the desired effect. If you do not want to use a surface skimmer, the suction tube should be set to the position I illustrate (Fig. 2).

REPLACEMENT OF FILTER CARTRIDGES. In order to replace the filter cartridges, pull out the mains plug, remove the filter cap (4) and then remove the filter cartridges by sliding the complete cartridge or individual cartridges out of the filter chamber.

1. To remove a single cartridge from the cartridge, open the latch and then eject the single cartridge. After cleaning or replacing with a new one, insert the cartridge until it clicks into place.
2. To remove the complete cartridge, gently slide it out of the filter chamber using the handles and then slide the cartridges out for servicing.

We recommend using original filter cartridges. Depending on the needs, cartridges are available that provide appropriate mechanical, biological and chemical filtration. The user can also use other filter cartridges interchangeably on their own. To do this, remove the filter cartridges from the hopper. In the empty hopper, you can place the cartridges in the form of a matching sponge and/or loose cartridges.

MAINTENANCE (Fig. 1). The filter is driven by a low-maintenance, watertight, synchronous motor. Every few weeks, preferably when cleaning the filter cartridges, it should be dismantled by turning counterclockwise until it slides out of the body, then remove the rotor chamber cover (9) and remove the impeller (8). Thoroughly clean both the impeller (8) and the impeller seat in the pump body. Once the rotor (8) is in place and the rotor cover (9) is attached, it should rotate without any resistance.

DISASSEMBLY AND DISPOSAL. It is forbidden to dispose of used electric and electrical equipment in a trash bin. Segregating and proper utilization of this kind of waste leads to conserving the resources of natural environment and allows avoiding negative influence on health as it can be endangered by improper waste handling. The user is responsible for delivering the used product to a specialized collection point where it will be accepted free of charge. You can obtain information about such a facility at the local authorities, or by asking either the seler or the manufacturer service.

GUARANTEE CONDITIONS. The producer grants his guarantee for the period of 24 months starting on the purchase date. The guarantee covers damages caused at the fault of the producer, i.e., material defects or assembly errors. It does not cover damages caused as a result of an improper utilization of the equipment or making modifications in it by the purchaser. In order to have the equipment repaired, send it together with the guarantee card filled in by the seller to the address of the producer or distributor. These conditions do not exclude, limit or suspend the rights of the buyer deriving from the discordance between the merchandise and the agreement.

DE GEBRAUCHSANLEITUNG

Sehr geehrte Damen und Herren, wir danken Ihnen für den Kauf des AQUAEL-Produkts. Wir sind überzeugt, dass Sie mit seiner Leistung zufrieden sein werden. Um jegliche Probleme bei der Verwendung zu vermeiden, bitten wir Sie, sich vorab sorgfältig mit der folgenden Anleitung vertraut zu machen.

VERWENDUNGSZWECK. Der externe Filter FZN-PRO 700, FZN-PRO 1000 und FZN-PRO 1500, den Sie erworben haben, dient zur Reinigung des Wassers im Aquarium. Die Filter der Serie FZN PRO sind für Aquarien mit einem Volumen von 75 bis zu 300 Litern geeignet, entsprechend den Angaben in den technischen Daten. Diese Geräte sind einfach konstruiert und auch für Anfänger in der Aquaristik leicht zu bedienen. Das Wasser wird aus den unteren Bereichen des Aquariums entnommen, durch die Filtereinsätze gepumpt und dann zurück ins Aquarium geleitet. Der Filter verfügt über einen Motor, der im Ansaugmodul platziert ist und sich innerhalb des Aquariums befindet. Dadurch ist der Filter sehr leise und vollkommen sicher in der Anwendung. Es besteht kein Risiko des Lecks in der Motorkammer und eines Wasseraustritts. Die FZN PRO 700/1000/1500 Filter sind zusätzlich mit einem Oberflächenskimmer ausgestattet, der die Wasseroberfläche im Aquarium zusätzlich reinigt. Die FZN PRO 700/1000/1500 Filter werden komplett mit einem Oberflächenabschäumer geliefert, der die Wasseroberfläche im Aquarium zusätzlich reinigt.

BEDINGUNGEN FÜR EINE SICHERE VERWENDUNG

Das von Ihnen erworbene Gerät wurde gemäß den aktuellen Sicherheitsstandards, die in der Europäischen Union gelten, hergestellt. Für eine lange und sichere Nutzung bitten wir Sie, sich mit den folgenden Sicherheitsbedingungen vertraut zu machen:

1. Vor der Installation und jedem Start des Geräts sollten Sie sich gründlich mit dieser Bedienungs- und Montageanleitung (Abb. A) vertraut machen.
2. Das Gerät ist nur für den Gebrauch in geschlossenen Räumen und ausschließlich gemäß seinem Zweck (Abb. B) bestimmt.
3. Das Gerät darf nur mit einem Stromnetz der auf dem Gerät angegebenen Nennspannung betrieben werden.
4. Das feste Stromkabel kann nicht ausgetauscht werden. Wenn das Kabel beschädigt wird, wird das Gerät unbrauchbar (Abb. C).
5. Vor dem Beginn der Montage, Demontage oder Reinigung sollte das Gerät immer vom Stromnetz getrennt werden (Abb. D).
6. Dieses Gerät kann von Kindern über 3 Jahren sowie von Personen mit eingeschränkten körperlichen, sensorischen oder geistigen Fähigkeiten oder Personen ohne Erfahrung und Kenntnisse verwendet werden, wenn sie beaufsichtigt werden oder in der sicheren Verwendung des Geräts unterwiesen wurden und die damit verbundenen Gefahren verstehen. Reinigung und Wartung dürfen nicht von Kindern ohne Aufsicht durchgeführt werden. Kinder sollten nicht mit dem Gerät spielen (Abb. E).
7. ACHTUNG! Das Stromkabel sollte an das Stromnetz angeschlossen werden, wie auf (Abb. F) dargestellt, sodass ein Abschnitt des Kabels frei unterhalb des Steckers hängt. Dies soll das mögliche Eindringen von Wasser in den Stecker verhindern, falls es sich am Verbindungskabel kondensiert.

INSTALLATION UND EINSTELLUNG. Der Filter sollte gemäß der Abbildung auf der Titelseite dieser Anleitung an der Wand des Aquariums angebracht werden. Um ihn zu starten, füllen Sie den Filterbehälter (3) mit Wasser und stecken Sie dann den Netzstecker in die Steckdose. Ein korrekt montierter Filter wird kurz nach dem Einschalten (nach ca. ½ Min.) die Luft aus dem Saugsystem saugen und beginnt, das Wasser aus dem Aquarium zu pumpen. Die Leistung der Pumpe kann mit dem Einstellrad (11) an der Oberseite der Überlaufgruppe in einem weiten Bereich reguliert werden. Der Neigungswinkel des Filters kann mit dem Neigungsregler (6) eingestellt werden. Die FZN PRO 700/1000/1500 Filter verfügen über schalldämpfende Gummipuffer (7), die Vibrationen verhindern und Geräusche effektiv reduzieren.

INSTALLATION EINES OBERFLÄCHENABSCHÄUMERS. Die Kaskadenfilter FZN PRO können mit einem integrierten Oberflächenskimmer für eine zusätzliche Reinigung der Wasseroberfläche im Aquarium betrieben werden. Um den Skimmer anzuschließen, stellen Sie das Saugrohr entsprechend Abb. 3 ein. Der Skimmer sollte gemäß der Abbildung an den seitlichen Einlass angeschlossen werden. Die Saugleistung kann durch Drehen des Skimmergehäuses eingestellt werden, um den gewünschten Effekt zu erzielen. Wenn der Oberflächenskimmer nicht verwendet werden soll, sollte das Saugrohr in der in Abb. 2 dargestellten Position eingestellt werden.

AUSTAUSCH DER FILTERPATRONEN. Um die Filtereinsätze zu wechseln, müssen Sie: den Netzstecker ziehen, die Filterabdeckung (4) abnehmen und dann die Filtereinsätze entnehmen, indem Sie entweder den kompletten Behälter oder einzelne Kartuschen aus dem Filterfach ziehen.

1. Um eine einzelne Kartusche aus dem Behälter zu entnehmen, lösen Sie die Verriegelung und ziehen Sie die Kartusche heraus. Nach der Reinigung oder dem Austausch gegen eine neue, schieben Sie die Kartusche zurück, bis sie einrastet.
2. Um den kompletten Behälter zu entnehmen, ziehen Sie ihn vorsichtig aus dem Filterfach, indem Sie die Griffe benutzen, und entfernen Sie dann die Kartuschen, um Wartungsarbeiten durchzuführen.

Wir empfehlen die Verwendung von Original-Filterkartuschen. Je nach Bedarf sind Einsätze verfügbar, die eine angemessene mechanische, biologische und chemische Filtration gewährleisten. Der Benutzer kann auch andere Filtereinsätze nach eigenem Ermessen verwenden. Dazu müssen die Filterkartuschen aus dem Behälter entfernt werden. In den leeren Behälter können passende Schwämme und/oder Schüttteinsätze eingesetzt werden.

WARTUNG (Abb. 1). Der Filter wird durch einen wartungsarmen, wasserdichten, synchronen Motor angetrieben. Alle paar Wochen, vorzugsweise während der Reinigung der Filtereinsätze, sollte er demontiert werden, indem er entgegen dem Uhrzeigersinn gedreht wird, bis er sich aus dem Gehäuse löst, dann sollte die Abdeckung des Rotorgehäuses (9) abgenommen und der Rotor (8) entfernt werden. Sowohl den Rotor (8) als auch die Rotorbuchse im Pumpengehäuse gründlich reinigen. Nachdem der Rotor (8) wieder an seinem Platz und die Rotorkappe (9) aufgesetzt ist, sollte er sich ohne Widerstand drehen.

DEMONTAGE UND ENTSORGUNG. Elektrische und elektronische Altgeräte dürfen nicht im Hausmüll entsorgt werden. Die Auswahl und ordnungsgemäße Entsorgung dieser Abfälle tragen zum Schutz der natürlichen Umwelt bei. Alte elektrische und elektronische Geräte können gefährliche Substanzen enthalten. Die ordnungsgemäße Entsorgung von Altgeräten verhindert mögliche negative Auswirkungen auf Umwelt und Gesundheit. Der Benutzer ist verantwortlich für die Lieferung des Altgeräts zu einer spezialisierten Sammelstelle, wo es kostenlos angenommen wird. Informationen zu einer solchen Sammelstelle können bei den örtlichen Behörden oder am Kaufort eingeholt werden.

GARANTIEBEDINGUNGEN. Der Hersteller gewährt eine Garantie von 24 Monaten ab Kaufdatum. Die Garantie gilt im Gebiet der Europäischen Union. Die Garantie deckt nur Schäden ab, die durch den Hersteller verursacht wurden, wie Materialfehler oder Montagefehler, und umfasst keine Schäden, die durch unsachgemäße Handhabung oder Verwendung des Geräts für andere als die vorgesehenen Zwecke durch den Benutzer verursacht wurden. Achtung: Jegliche Versuche, das Gerät umzubauen oder zu demontieren, die über den normalen Gebrauch und die Wartung hinausgehen, führen zum Garantieverlust! Im Falle einer Funktionsstörung des Geräts sollte es zusammen mit der ausgefüllten Garantiekarte an den Händler oder Hersteller gesendet werden. Eine Voraussetzung für die Garantieanerkennung ist die Übereinstimmung des auf dem Produkt geprägten Produktionsdatums mit dem Datum auf der Garantiekarte. Diese Bedingungen schließen, beschränken oder suspendieren nicht die Rechte des Käufers, die sich aus der Nichtübereinstimmung der Ware mit dem Vertrag ergeben. Die Garantie beschränkt sich ausschließlich auf die Reparatur oder den Austausch des Geräts selbst. Sie umfasst nicht die Folgen von Verlust oder Beschädigung anderer Gegenstände.

FR NOTICE TECHNIQUE

Madame, Monsieur, Merci d'avoir fait l'acquisition d'un produit AQUAEL. Nous sommes convaincus que vous serez satisfait de ses performances. Pour éviter tout problème lié à son utilisation, veuillez lire attentivement les instructions suivantes au préalable.

DESTIN. Le filtre externe FZN-PRO 700, FZN-PRO 1000 et FZN-PRO 1500 que vous avez acheté est utilisé pour purifier l'eau de l'aquarium. Les filtres de la série FZN PRO sont conçus pour des réservoirs d'une capacité de 75 à 300 litres, selon les indications incluses dans les données techniques. Ces appareils sont simples à construire et faciles à utiliser, même pour un aquariophile débutant. L'eau est prélevée dans les parties inférieures de l'aquarium, pompée à travers des cartouches filtrantes, puis versée dans l'aquarium. Le filtre a un moteur qui est situé dans le module d'aspiration et est situé à l'intérieur de l'aquarium. Grâce à cela, le filtre est très silencieux et totalement sûr à utiliser. Il n'y a aucun risque de fuite du compartiment moteur et de fuite d'eau. Les filtres FZN PRO 700/1000/1500 sont équipés d'un écumeur de surface qui nettoie en outre la surface de l'eau dans l'aquarium.

CONDITIONS D'UTILISATION EN TOUTE SÉCURITÉ

L'appareil que vous avez acheté a été fabriqué conformément aux normes de sécurité en vigueur dans l'Union européenne. Pour son utilisation à long terme et en toute sécurité, veuillez lire les conditions de sécurité suivantes :

1. Avant l'installation et chaque mise en service de l'appareil, veuillez lire attentivement ces instructions d'utilisation et de montage (Fig. A).
2. L'appareil est destiné à être utilisé uniquement à l'intérieur et uniquement pour l'usage auquel il est destiné (Fig. B).
3. L'appareil ne peut être alimenté qu'à partir de l'alimentation électrique du secteur de la tension nominale spécifiée sur l'appareil.
4. Le cordon d'alimentation non détachable ne peut pas être remplacé. Si le câble est endommagé, l'équipement devient inutilisable (Fig. C).
5. Débranchez toujours l'appareil de l'alimentation électrique avant de le monter, de le démonter ou de le nettoyer (Fig. D).
6. Cet appareil peut être utilisé par des enfants de plus de 3 ans et des personnes ayant des capacités physiques, sensorielles ou mentales réduites, ou un manque d'expérience et de connaissances, s'ils ont reçu une supervision ou des instructions concernant l'utilisation de l'appareil en toute sécurité et comprennent les dangers encourus. Le nettoyage et l'entretien ne doivent pas être effectués par des enfants sans surveillance. Les enfants ne doivent pas jouer avec l'appareil (Fig. E).
7. ATTENTION ! Le cordon d'alimentation doit être connecté au secteur comme indiqué à la Fig. F) de manière à ce que la section du cordon pend librement sous la fiche. Cela permet d'éviter que la fiche ne soit éventuellement inondée d'eau en cas de condensation sur la ligne de raccordement.

INSTALLATION ET RÉGLAGE. Le filtre doit être accroché au mur de l'aquarium selon l'image sur la page de titre de ce manuel. Pour commencer, remplissez le réservoir du filtre (3) avec de l'eau, puis insérez la fiche du câble de raccordement dans la prise secteur. Un filtre correctement installé aspirera l'air du système d'aspiration peu de temps après la mise en marche (après environ ½ min.) et commencera à pomper l'eau de l'aquarium. La capacité de la pompe peut être réglée par le bouton de commande (11) situé sur le dessus de l'unité de trop-plein dans une large plage. L'angle d'inclinaison du filtre peut être réglé à l'aide du régulateur de lacet (6). Les filtres FZN PRO 700/1000/1500 sont équipés d'amortisseurs en caoutchouc insonorisant (7) qui empêchent la transmission des vibrations et réduisent parfaitement le bruit.

INSTALLATION D'UN ÉCUMOIRE DE SURFACE. Les filtres en cascade FZN PRO ont la capacité de fonctionner avec un écumeur de surface intégré pour un nettoyage supplémentaire de la surface de l'eau de l'aquarium. Pour raccorder l'écumoire, positionnez le tube d'aspiration conformément à la Fig. 3. Un écumoire doit être connecté à l'entrée latérale comme illustré. Le réglage de l'aspiration dépend de la rotation du corps de l'écumoire pour obtenir l'effet souhaité. Si vous ne souhaitez pas utiliser d'écumoire de surface, le tube d'aspiration doit être réglé sur la position que j'illustre (Fig. 2).

REMPLACEMENT DES CARTOUCHES FILTRANTES. Pour remplacer les cartouches filtrantes, débranchez la fiche secteur, retirez le capuchon du filtre (4), puis retirez les cartouches filtrantes en faisant glisser la cartouche complète ou les cartouches individuelles hors de la chambre du filtre.

1. Pour retirer une seule cartouche de la cartouche, ouvrez le loquet, puis éjectez la cartouche unique. Après l'avoir nettoyée ou remplacée par une nouvelle, insérez la cartouche jusqu'à ce qu'elle s'enclenche.
2. Pour retirer la cartouche complète, faites-la glisser doucement hors de la chambre du filtre à l'aide des poignées, puis faites glisser les cartouches pour l'entretien.

Nous vous recommandons d'utiliser des cartouches filtrantes d'origine. En fonction des besoins, il existe des cartouches qui assurent une filtration mécanique, biologique et chimique appropriée. L'utilisateur peut également utiliser lui-même d'autres cartouches filtrantes de manière interchangeable. Pour ce faire, retirez les cartouches filtrantes de la trémie. Dans la trémie vide, vous pouvez placer les cartouches sous la forme d'une éponge assortie et/ou de cartouches en vrac.

ENTRETIEN (Fig. 1). Le filtre est entraîné par un moteur synchrone étanche à l'eau et nécessitant peu d'entretien. Toutes les quelques semaines, de préférence lors du nettoyage des cartouches filtrantes, il doit être démonté en tournant dans le sens inverse des aiguilles d'une montre jusqu'à ce qu'il glisse hors du corps, puis retirez le couvercle de la chambre du rotor (9) et retirez la roue (8). Nettoyez soigneusement la roue (8) et le siège de la roue dans le corps de la pompe. Une fois que le rotor (8) est en place et que le couvercle du rotor (9) est fixé, il doit tourner sans aucune résistance.

DEMONTAGE ET DEMOLITION. Les appareils électroménagers et électroniques usés ne peuvent être jetés à la poubelle. Le triage et le recyclage correct de ce type de déchets contribuent à la protection de l'environnement et permettent d'éviter les effets négatifs sur la santé, laquelle peut être menacée par le mauvais maniement des déchets. L'utilisateur a la responsabilité de ramener le matériel usé à un point de collecte spécialisé, où il sera repris gratuitement. Les informations sur des points de collecte sont disponibles chez, les distributeurs et le service après-vente du fabricant.

CONDITIONS DE GARANTIE. Le fabricant accorde une garantie de 24 mois à compter de la date d'achat. La garantie couvre des détériorations dues à la faute du fabricant, c'est à dire des défauts de matériaux ou des fautes de montage. Elle ne comprend pas de détériorations dues à un usage impropre de l'appareil ou à des modifications effectuées par l'acheteur. Afin de procéder à une réparation il faut envoyer l'appareil ensemble avec le bulletin de garantie rempli par le vendeur à l'adresse du distributeur. Les conditions ci-dessus n'excluent pas, ne retiennent pas, ni ne surprennent pas des droits de l'acheteur qui résultent de non-conformité du marchandise avec un contrat.

RU ИНСТРУКЦИЯ ПО ОБСЛУЖИВАНИЮ

Уважаемые дамы и господа, благодарим Вас за покупку продукта AQUAEL. Мы уверены, что вы останетесь довольны его работой. Чтобы избежать каких-либо проблем, связанных с его использованием, пожалуйста, заранее внимательно ознакомьтесь с инструкцией.

ПРЕДНАЗНАЧЕНИЕ. Внешние фильтры FZN PRO 700, FZN PRO 1000 и FZN PRO 1500 используются для очищения воды в аквариуме. Фильтры серии FZN PRO предназначены для аквариумов объемом от 75 до 300 литров согласно техническим характеристикам. Фильтры просты в сборке и удобны в использовании даже для начинающего аквариумиста. Вода по заборной трубке поступает в отсек с фильтрующими картриджами, а затем стекает обратно в аквариум. Двигатель находится в части корпуса фильтра, расположенной внутри аквариума. Благодаря этому фильтр тихий и полностью безопасный в использовании. Полностью отсутствует риск протечки, даже в случае повреждения моторного отсека. Фильтры FZN PRO 700/1000/1500 поставляются в комплекте с поверхностным скиммером, который дополнительно очищает поверхность воды в аквариуме.

УСЛОВИЯ БЕЗОПАСНОГО ИСПОЛЬЗОВАНИЯ

Устройство, которое вы приобрели, изготовлено в соответствии с действующими стандартами безопасности, действующими в Европейском Союзе. Для его длительного и безопасного использования, пожал